SOPORTE SERIE ALTA

Modelo	Zona Óptima Trabajo Kgs.	D m/m	H m/m	ø Espiga	h m/m
000	0-80	48	23	M-8	40
00	50-120	60	25	M-10	83
0	80-150	75	30	M-12	90
1	120-300	90	35	M-12	90
2	250-500	105	38	M-16	110
3	400-800	125	45	M-16	110
4	600-1.100	150	55	M-16	110
5	1.000-1.600	170	57	M-16	110
6	1.400-2.400	187	70	M-20	115
7	2.000-3.500	210	75	M-20	115

Dureza – 65 Shöre.

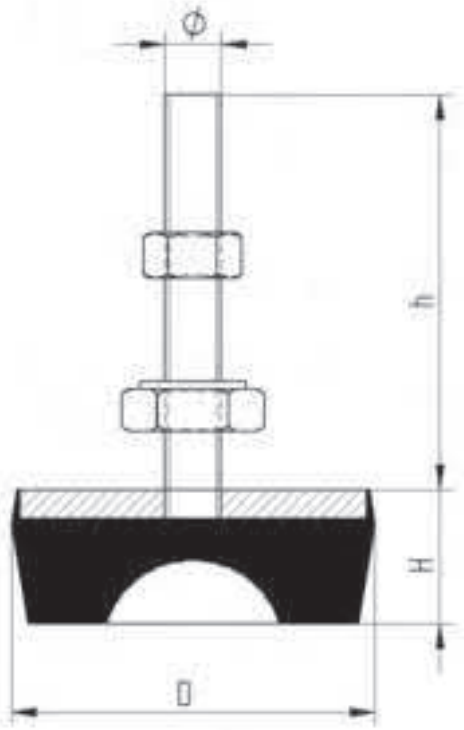

Fijo

SOPORTE SERIE BAJA ESPIGA FIJA						RÓTULA	INOXIDABLE
Modelo FIJO	Zona Óptima Trabajo Kgs.	D m/m	H m/m	ø Espiga	h m/m	Modelo Rótula	Modelo Inox. Goma
000B	0-60	40	15	M-8	40	-	000 X
00B	30-100	63	18	M-10	83	-	00X
0B	80-150	70	22	M-12	90	0BR	0X
1B	100-350	90	25	M-12	90	1BR	1X
2B	300-600	106	29	M-16	110	2BR	2X
3B	500-900	127	33	M-16	110	3BR	3X
4B	800-1.500	150	39	M-16	110	4BR	4X
5B	1.300-2.000	170	42	M-16	110	5BR	5X

Dureza – 65 Shöre.

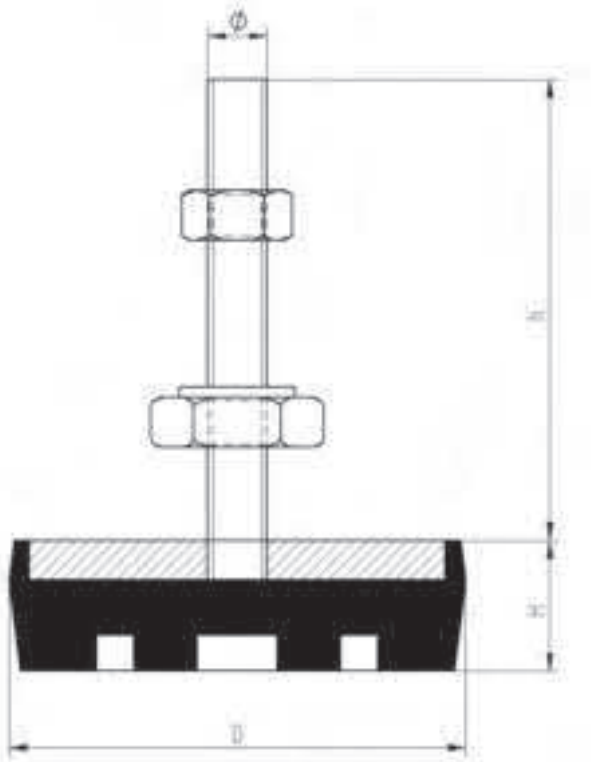

Fijo

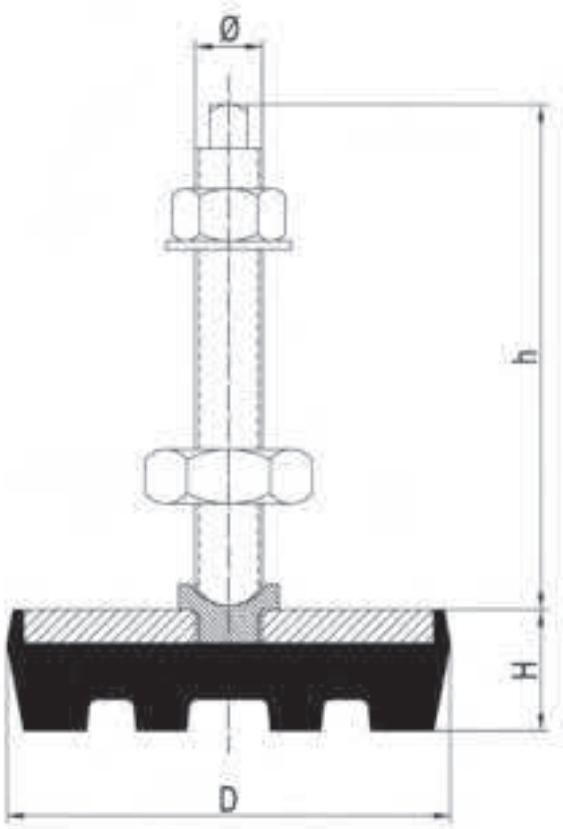

Rótula

SERIE POLIURETANO ESPIGA FIJA

Modelo	Zona Óptima Trabajo Kgs.	Material Shöre	D m/m	H m/m	ø Espiga	h m/m
F-60	200-800	Poliur. 80	68	25	M-12	90
F-90	500-2.000	Poliur. 80	100	30	M-16	110
F-120	2.000-4.000	Poliur. 80	125	33	M-20	120
F-160	4.000-6.000	Poliur. 80	170	40	M-20	115
F-200	5.000-10.000	Poliur. 90	215	52	M-24	145

INOXIDABLE

Modelo Inox. Poli.	Espiga Métrica
F-60X	M-12
F-90X	M-16
F-120X	M-16
F-160X	M-16
-	-

SERIE POLURIETANO ESPIGA RÓTULA

Modelo	Zona Óptima Trabajo Kgs.	Material Shöre	D m/m	H m/m	ø Espiga	h m/m
R-90-G	80-300	Goma 65	100	36	M-12	95
R-120-G	150-500	Goma 65	125	33	M-16	120
R-90	500-2.000	Poliur. 80	100	30	M-16	120
R-120	2.000-4.000	Poliur. 80	125	33	M-20	130
R-160	4.000-6.000	Poliur. 80	170	40	M-20	130
R-200	5.000-10.000	Poliur. 90	215	52	M-24	150

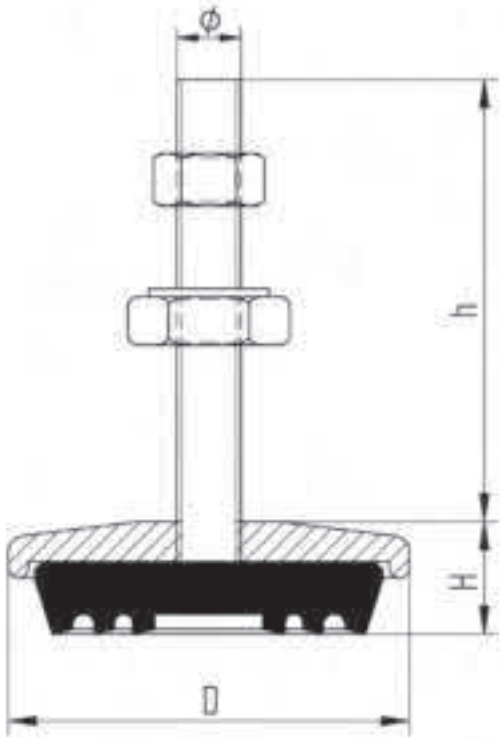

Fijo

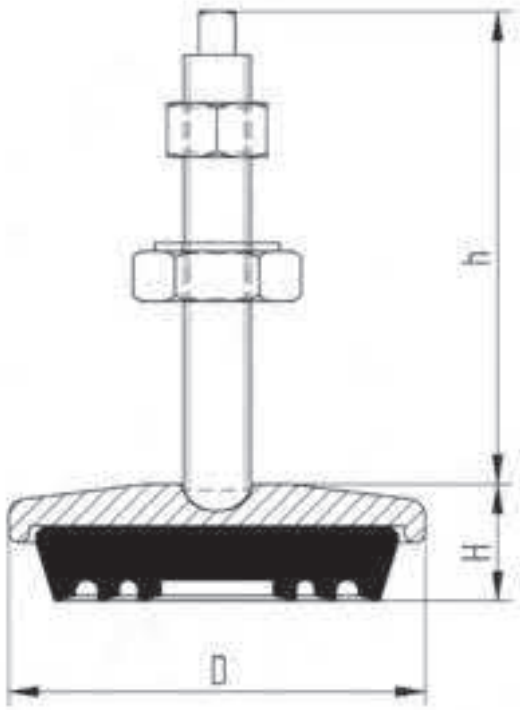

Rótula

SOPORTE SERIE CAM

Modelo	Zona Óptima Trabajo Kgs.	D m/m	H m/m	ø Tornillo	h m/m	
CAM-50	0-100	48	25	M-8 x 50	40	Fig. 1
CAM-75	100-350	76	35	M-10 x 75	65	Fig. 1
CAM-85	350-600	90	40	M-12 x 90	80	Fig. 2
CAM-90	600-900	90	49	M-16 x 120	115	Fig. 2
CAM-125	1.000-2.500	125	52	M-16 x 120	110	Fig. 2
CAM-170	2.500-4.000	170	57	M-20 x 130	120	Fig. 2

Dureza – 75 Shöre.

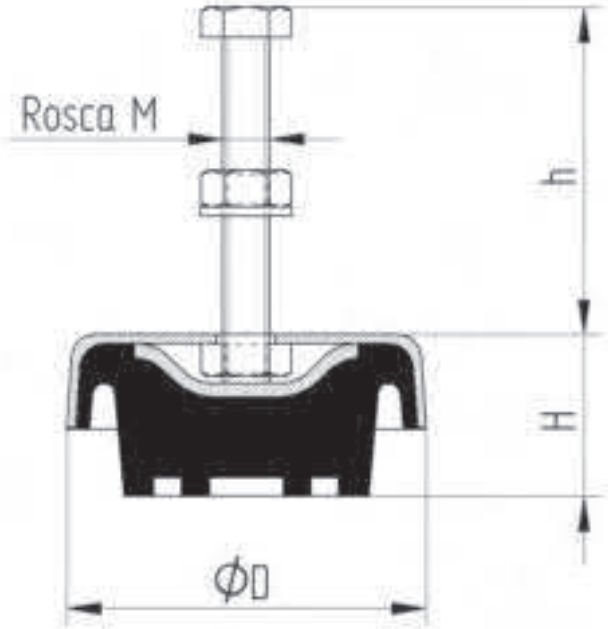

Fig. 1

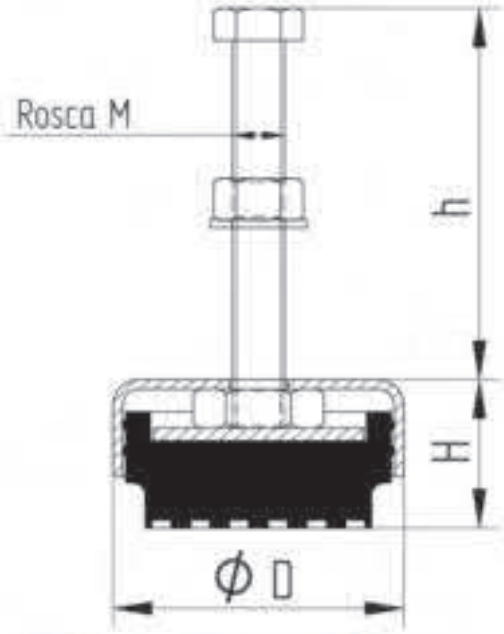

Fig. 2

SOPORTES PEQUEÑOS

000F

Modelo	Carga Kgs.
000F	60

Dureza – 65 Shöre.

000 NM

Modelo	Carga Kgs.
000NM	40

Dureza – 65 Shöre.

00F

Modelo	Carga Kgs.
00F	100

Dureza – 65 Shöre.

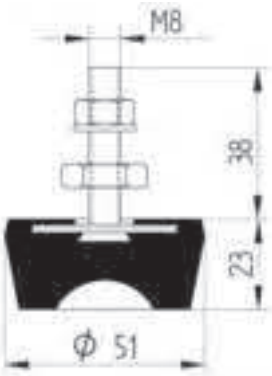

TSA-35

Modelo	Carga Kgs.
TSA-35	30

Dureza – 50 Shöre.

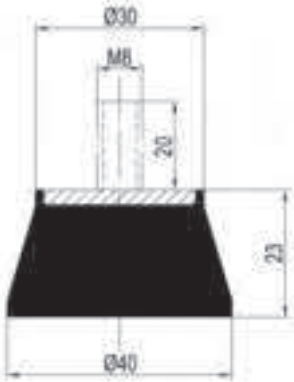

ALFOMBRILLAS ANTIVIBRANTES Y ANTIDERRAPANTES

Modelo	Dimensiones m/m	Material Shöre	Zona Óptima Trabajo Kg./100 cm²	
A-300	300 x 300 x 10	Goma 55	20-100	Fig. 1
ADS-50	400 x 400 x 14	Goma 50	80-300	Fig. 2
ADS-70	400 x 400 x 14	Goma 65	200-600	Fig. 2
ADD-50	400 x 400 x 17	Goma 50	80-300	Fig. 3
ADD-70	400 x 400 x 17	Goma 65	200-600	Fig. 3
AL-50	400 x 400 x 12	Goma 50	200-500	Fig. 4
AL-70	400 x 400 x 12	Goma 65	300-800	Fig. 4
AL-Poliuret.	400 x 400 x 12	Poliuretano 90	700-2.000	Fig. 4

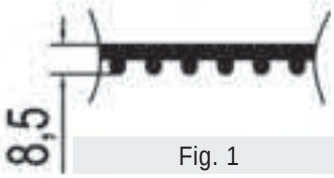

Fig. 1

Fig. 2

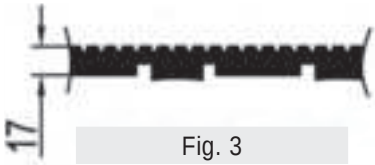

Fig. 3

Fig. 4

SERIE CUÑA - MODELO CA

Modelo	Zona Óptima Trabajo Kgs.	H m/m	a x b m/m	Material Shöre
1C 70	500-1.500	60 ± 5	150 x 75	Goma 65
1CA 90	700-2.500	60 ± 5	150 x 75	Poliur. 90
2C 70	1.500-3.000	70 ± 10	200 x 100	Goma 65
2CA 90	3.000-6.000	70 ± 10	200 x 100	Poliur. 90

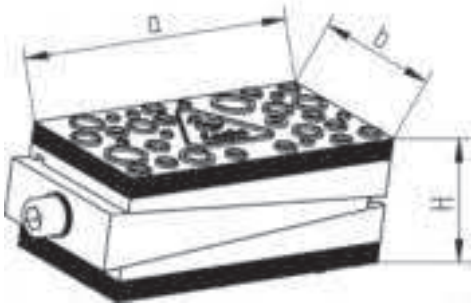

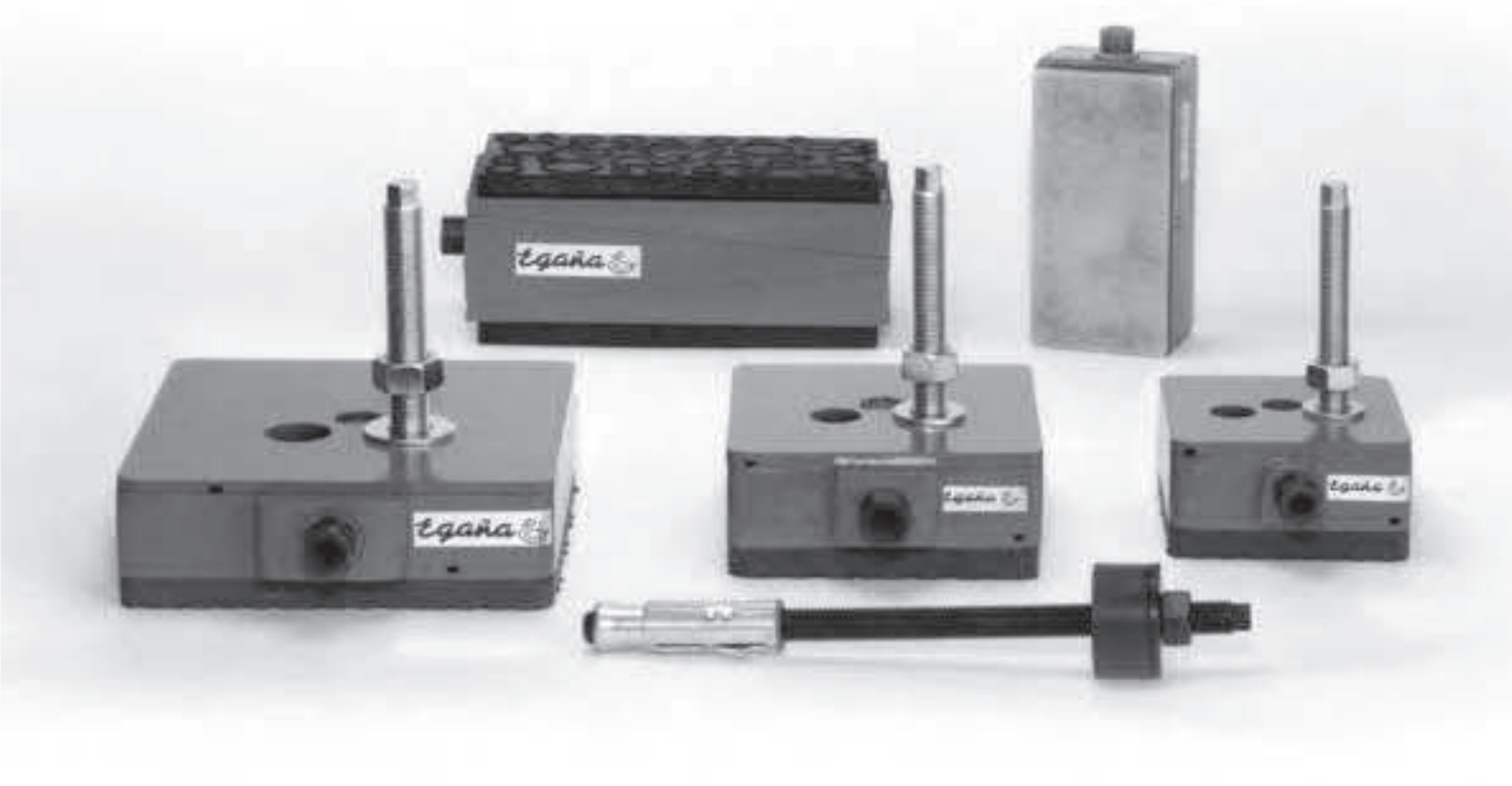

SERIE CUÑA - MODELO C

Modelo	L m/m	B m/m	H m/m	Recorrido Altura m/m	Carga Kgs.
2C85	150	75	63	10	900
3C85	200	100	69	10	1.500
4C85	200	200	71	12	3.200
5C85	200	250	93	18	4.000
6C85	250	320	98	18	6.400
7C85	300	400	98	20	9.600

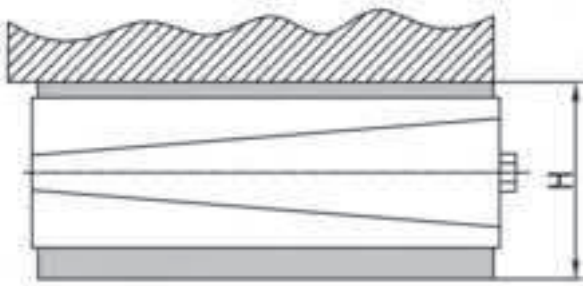

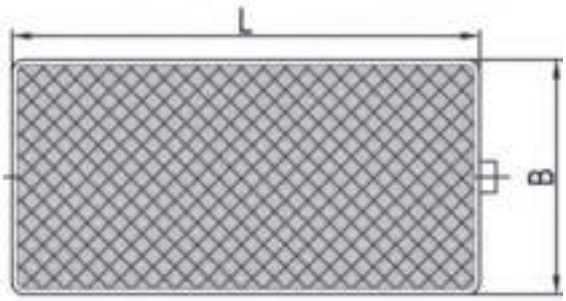

SERIE CUÑA - MODELO CH

Modelo	L m/m	B m/m	H m/m	d m/m	e m/m	Espiga Métrica	Recorrido Altura m/m	Carga Kgs.
1CH85	115	115	59	50	24	M-16	8	1.100
2CH85	150	150	64	60	23	M-18	10	1.800
3CH85	200	200	63	75	27	M-20	12	3.200
4CH85	200	250	85	95	27	M-20	18	4.000
5CH85	250	320	90	125	55	M-24	18	6.400
6CH85	300	400	90	150	50	M-24	20	9.600

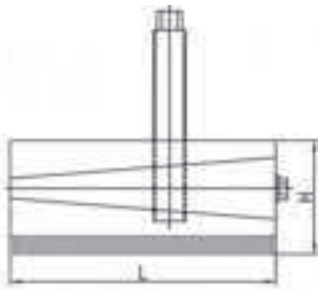

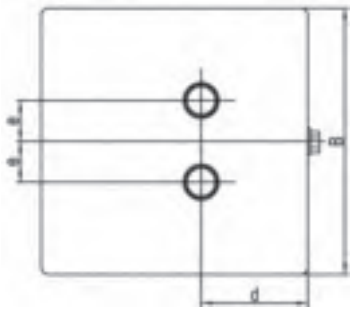

SERIE CUÑA - MODELO CHA

Modelo	L m/m	B m/m	H m/m	d m/m	e m/m	D m/m	Espiga Métrica	Recorrido Altura m/m	Carga Kgs.
1CHA85	115	115	59	50	24	110	M-16	8	1.100
2CHA85	150	150	64	60	23	150	M-18	10	1.800
3CHA85	200	200	63	75	27	200	M-20	12	3.200
4CHA85	200	250	85	95	27	200	M-20	18	4.000
5CHA85	250	320	90	125	55	250	M-24	18	6.400
6CHA85	300	400	90	148	50	300	M-24	20	9.600

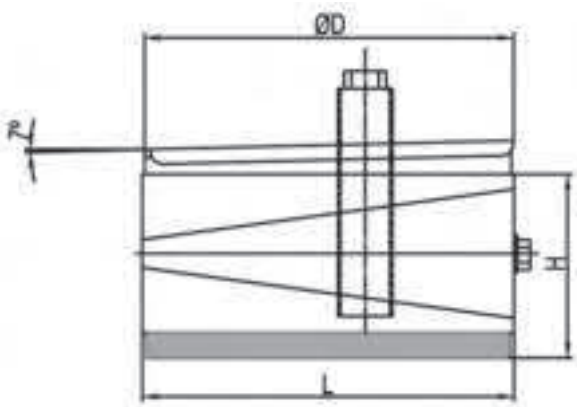

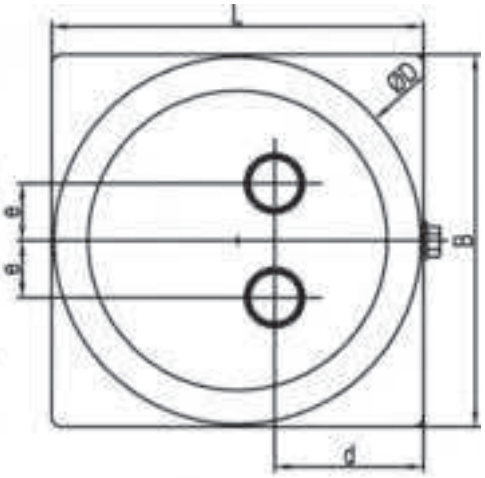

SERIE CUÑA - MODELO CHH

Modelo	L m/m	B m/m	H m/m	d m/m	e m/n	Espiga Métrica	Recorrido Altura m/m	Carga Kgs.
1CHH85	115	115	59	50	24	M-16	8	1.100
2CHH85	150	150	64	60	23	M-18	10	1.800
3CHH85	200	200	63	75	27	M-20	12	3.200
4CHH85	200	250	85	95	27	M-20	18	4.000
5CHH85	250	320	90	125	55	M-24	18	6.400
6CHH85	300	400	90	150	50	M-24	20	9.600

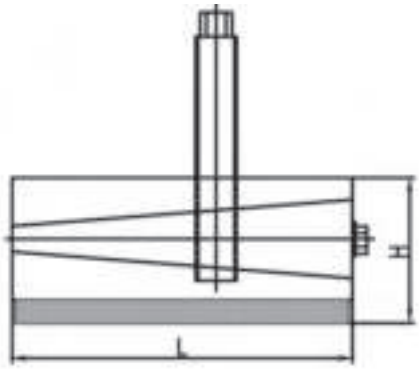

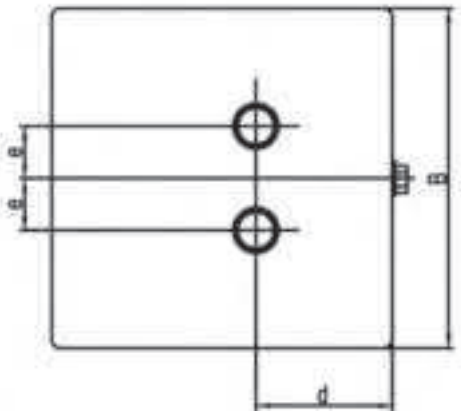

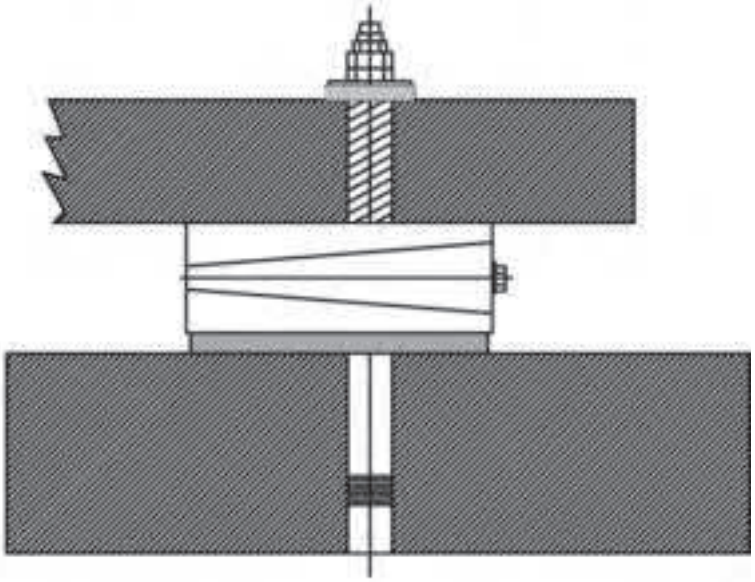

DISCO DE ANCLAJE

Modelo	E m/m	D m/m	d m/m
CHHM16	25	40	17
CHHM20	25	52	21
CHHM30	25	75	31

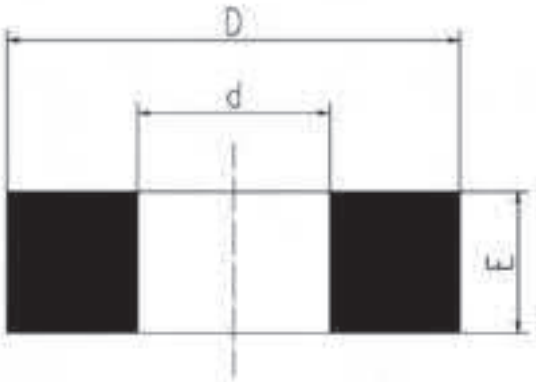

AMORTIGUADOR CILÍNDRICO - SERIE T

Modelo	D m/m	H m/m	Métrica y Largo de espiga (L)	Flecha m/m	Carga Kgs.
T 10-10	10	10	M-4 x 10	2	10
T 10-15	10	15	M-4 x 10	3	8
T 12,5-10	13	10	M-5 x 12	1,5	12
T 12,5-15	13	15	M-5 x 12	3	10
T 12,5-20	13	20	M-5 x 12	3,5	8
T 16-8	16	8	M-4 x 10 ó M-5 x 12	1,5	15
T 16-10	16	10	M-4 x 10 ó M-5 x 12	1,5	20
T 16-15	16	15	M-4 x 10 ó M-5 x 12	3	20
T 16-20	16	20	M-4 x 10 ó M-5 x 12	4	20
T 16-25	16	25	M-4 x 10 ó M-5 x 12	5	15
T 20-10	20	10	M-6 x 13	2	30
T 20-15	20	15	M-6 x 13	3	25
T 20-20	20	20	M-6 x 18	4	25
T 20-25	20	25	M-6 x 18	5	25
T 20-30	20	30	M-6 x 18	7	25
T 25-10	25	10	M-8 x 20 ó M-6 x 16	1,5	50
T 25-15	25	15	M-8 x 20 ó M-6 x 16	3	50
T 25-20	25	20	M-8 x 20 ó M-6 x 16	4	50
T 25-22	25	22	M-8 x 20 ó M-6 x 16	4	45
T 25-25	25	25	M-8 x 20 ó M-6 x 16	5	40
T 25-30	25	30	M-8 x 20 ó M-6 x 16	6	35
T 25-40	25	40	M-8 x 20 ó M-6 x 16	10	50
T 30-10	30	10	M-8 x 20	2	90
T 30-15	30	15	M-8 x 20	3	90
T 30-20	30	20	M-8 x 20	4	90
T 30-22	30	22	M-8 x 20	4	90
T 30-25	30	25	M-8 x 20	5	85
T 30-30	30	30	M-8 x 20	6	80
T 30-40	30	40	M-8 x 20	8	60
T 35-35	35	35	M-8 x 20	8	90
T 40-20	40	20	M-10 x 25 ó M-8 x 20	4	160
T 40-25	40	25	M-10 x 25 ó M-8 x 20	6	155
T 40-28	40	28	M-10 x 25 ó M-8 x 20	6	155
T 40-30	40	30	M-10 x 25 ó M-8 x 20	8	150
T 40-35	40	35	M-10 x 25 ó M-8 x 20	8	120
T 40-40	40	40	M-10 x 25 ó M-8 x 20	10	120
T 40-45	40	45	M-10 x 25 ó M-8 x 20	12	110
T 50-20	50	20	M-10 x 25	4	250
T 50-25	50	25	M-10 x 25	5,5	250
T 50-30	50	30	M-10 x 25	8	250
T 50-35	50	35	M-10 x 25	9	230
T 50-40	50	40	M-10 x 25	10	220
T 50-45	50	45	M-10 x 25	11	210
T 50-50	50	50	M-10 x 25	12	200
T 50-55	50	55	M-10 x 25	13	200
T 60-25	60	25	M-10 x 30	5	400
T 60-35	60	35	M-10 x 30	7	350
T 60-45	60	45	M-10 x 30	10	300
T 60-60	60	60	M-10 x 30	12	250
T 70-35	70	35	M-10 x 30	7	450
T 70-50	70	50	M-10 x 30	10	350
T 70-70	70	70	M-10 x 30	13	300
T 75-25	75	25	M-12 x 35	5	650
T 75-40	75	40	M-12 x 35	9	500
T 75-45	75	45	M-12 x 35	10	500
T 75-55	75	55	M-12 x 35	13	450
T 80-30	80	30	M-14 x 35	5,5	900
T 80-40	80	40	M-14 x 35	9	600
T 80-50	80	50	M-14 x 35	10	750
T 80-70	80	70	M-14 x 35	15	550
T 95-40	95	40	M-16 x 45	8	1.200
T 95-55	95	55	M-16 x 45	11	1.000
T 95-60	95	60	M-16 x 45	12	800
T 95-75	95	75	M-16 x 45	13	700
T 100-40	100	40	M-16 x 45	8	1.200
T 100-60	100	60	M-16 x 45	15	1.100
T 100-75	100	75	M-16 x 45	17	1.000
T 120-50	120	50	M-16 x 45	9	1.500
T 120-75	120	75	M-16 x 45	13	1.200
T 120-100	120	100	M-16 x 45	16	1.000
T 130-40	130	40	M-16 x 45	6	1.900
T 130-50	130	50	M-16 x 45	9	1.600
T 130-75	130	75	M-16 x 45	13	1.450
T 130-100	130	100	M-16 x 45	16	1.200
T 150-50	150	50	M-16 x 45 ó M-20 x 50	9	1.800
T 150-60	150	60	M-16 x 45 ó M-20 x 50	14	2.200
T 150-75	150	75	M-16 x 45 ó M-20 x 50	16	2.000
T 150-100	150	100	M-16 x 45 ó M-20 x 50	16	1.400
T 150-120	150	120	M-16 x 45 ó M-20 x 50	16	1.300
T 150-140	150	140	M-16 x 45 ó M-20 x 50	16	1.200

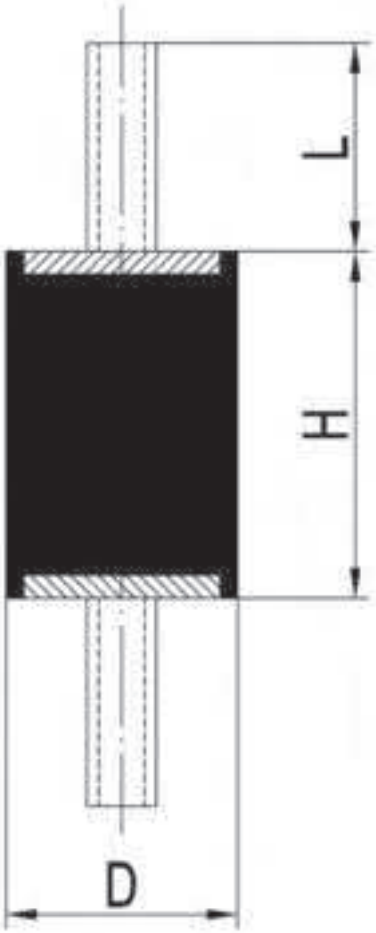

Dureza – 50 Shöre.

AMORTIGUADOR CILÍNDRICO - SERIE H

Modelo	D m/m	H m/m	Rosca	Flecha m/m	Carga Kgs.
H 10-10	10	10	M-4	2	10
H 10-15	10	15	M-4	3	8
H 12,5-15	13	15	M-5	3	10
H 12,5-20	13	20	M-5	3,5	8
H 16-15	16	15	M-4 ó M-5	3	20
H 16-20	16	20	M-4 ó M-5	4	20
H 16-25	16	25	M-4 ó M-5	5	15
H 20-15	20	15	M-6	3	25
H 20-20	20	20	M-6	4	25
H 20-25	20	25	M-6	5	25
H 20-30	20	30	M-6	7	25
H 25-15	25	15	M-8 ó M-6	3	50
H 25-20	25	20	M-8 ó M-6	4	50
H 25-22	25	22	M-8 ó M-6	4	45
H 25-25	25	25	M-8 ó M-6	5	40
H 25-30	25	30	M-8 ó M-6	6	35
H 25-40	25	40	M-8 ó M-6	10	50
H 30-15	30	15	M-8	1,5	60
H 30-20	30	20	M-8	4	90
H 30-22	30	22	M-8	4	90
H 30-25	30	25	M-8	5	85
H 30-30	30	30	M-8	6	80
H 30-40	30	40	M-8	8	60
H 35-35	35	35	M-8	8	90
H 40-20	40	20	M-10 ó M-8	4	160
H 40-25	40	25	M-10 ó M-8	6	155
H 40-28	40	28	M-10 ó M-8	6	155
H 40-30	40	30	M-10 ó M-8	8	150
H 40-35	40	35	M-10 ó M-8	8	120
H 40-40	40	40	M-10 ó M-8	10	120
H 40-45	40	45	M-10 ó M-8	12	110
H 50-20	50	20	M-10	4	250
H 50-25	50	25	M-10	5,5	250
H 50-30	50	30	M-10	8	250
H 50-35	50	35	M-10	9	230
H 50-40	50	40	M-10	10	220
H 50-45	50	45	M-10	11	210
H 50-50	50	50	M-10	12	200
H 50-55	50	55	M-10	13	200
H 60-25	60	25	M-10	5	400
H 60-35	60	35	M-10	7	350
H 60-45	60	45	M-10	10	300
H 60-60	60	60	M-10	12	250
H 70-35	70	35	M-10	7	450
H 70-50	70	50	M-10	10	350
H 70-70	70	70	M-10	13	300
H 75-25	75	25	M-12	5	650
H 75-40	75	40	M-12	9	500
H 75-45	75	45	M-12	10	500
H 75-55	75	55	M-12	13	450
H 80-30	80	30	M-14	5,5	900
H 80-40	80	40	M-14	9	600
H 80-50	80	50	M-14	10	750
H 80-70	80	70	M-14	15	550
H 95-40	95	40	M-16	8	1.200
H 95-55	95	55	M-16	11	1.000
H 95-60	95	60	M-16	12	800
H 95-75	95	75	M-16	13	700
H 100-40	100	40	M-16	8	1.200
H 100-60	100	60	M-16	15	1.100
H 100-75	100	75	M-16	17	1.000
H 120-50	120	50	M-16	9	1.500
H 120-75	120	75	M-16	13	1.200
H 120-100	120	100	M-16	16	1.000
H 130-40	130	40	M-16	6	1.900
H 130-50	130	50	M-16	9	1.600
H 130-75	130	75	M-16	13	1.450
H 130-100	130	100	M-16	16	1.200
H 150-50	150	50	M-16 ó M-20	9	1.800
H 150-60	150	60	M-16 ó M-20	14	2.200
H 150-75	150	75	M-16 ó M-20	16	2.000
H 150-100	150	100	M-16 ó M-20	16	1.400
H 150-120	150	120	M-16 ó M-20	16	1.300
H 150-140	150	140	M-16 ó M-20	16	1.200

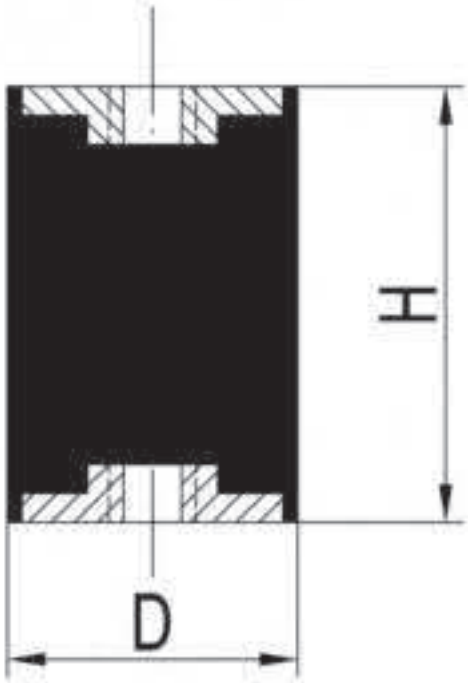

Dureza – 50 Shöre.

AMORTIGUADOR CILÍNDRICO - SERIE TH

Modelo	D m/m	H m/m	Métrica y Largo de espiga (L)	Flecha m/m	Carga Kgs.
TH 10-10	10	10	M-4 x 10	2	10
TH 10-15	10	15	M-4 x 10	3	8
TH 12,5-10	13	10	M-5 x 12	1,5	12
TH 12,5-15	13	15	M-5 x 12	3	10
TH 12,5-20	13	20	M-5 x 12	3,5	8
TH 16-8	16	8	M-4 x 10 ó M-5 x 12	1,5	15
TH 16-10	16	10	M-4 x 10 ó M-5 x 12	1,5	20
TH 16-15	16	15	M-4 x 10 ó M-5 x 12	3	20
TH 16-20	16	20	M-4 x 10 ó M-5 x 12	4	20
TH 16-25	16	25	M-4 x 10 ó M-5 x 12	5	15
TH 20-10	20	10	M-6 x 13	2	30
TH 20-15	20	15	M-6 x 13	3	25
TH 20-20	20	20	M-6 x 18	4	25
TH 20-25	20	25	M-6 x 18	5	25
TH 20-30	20	30	M-6 x 18	7	25
TH 25-10	25	10	M-8 x 20 ó M-6 x 16	1,5	50
TH 25-15	25	15	M-8 x 20 ó M-6 x 16	3	50
TH 25-20	25	20	M-8 x 20 ó M-6 x 16	4	50
TH 25-22	25	22	M-8 x 20 ó M-6 x 16	4	45
TH 25-25	25	25	M-8 x 20 ó M-6 x 16	5	40
TH 25-30	25	30	M-8 x 20 ó M-6 x 16	6	35
TH 25-40	25	40	M-8 x 20 ó M-6 x 16	10	50
TH 30-15	30	15	M-8 x 20	3	90
TH 30-20	30	20	M-8 x 20	4	90
TH 30-22	30	22	M-8 x 20	4	90
TH 30-25	30	25	M-8 x 20	5	85
TH 30-30	30	30	M-8 x 20	6	80
TH 30-40	30	40	M-8 x 20	8	60
TH 35-35	35	35	M-8 x 20	8	90
TH 40-20	40	20	M-10 x 25 ó M-8 x 20	4	160
TH 40-25	40	25	M-10 x 25 ó M-8 x 20	6	155
TH 40-28	40	28	M-10 x 25 ó M-8 x 20	6	155
TH 40-30	40	30	M-10 x 25 ó M-8 x 20	8	150
TH 40-35	40	35	M-10 x 25 ó M-8 x 20	8	120
TH 40-40	40	40	M-10 x 25 ó M-8 x 20	10	120
TH 40-45	40	45	M-10 x 25 ó M-8 x 20	12	110
TH 50-20	50	20	M-10 x 25	4	250
TH 50-25	50	25	M-10 x 25	5,5	250
TH 50-30	50	30	M-10 x 25	8	250
TH 50-35	50	35	M-10 x 25	9	230
TH 50-40	50	40	M-10 x 25	10	220
TH 50-45	50	45	M-10 x 25	11	210
TH 50-50	50	50	M-10 x 25	12	200
TH 50-55	50	55	M-10 x 25	13	200
TH 60-25	60	25	M-10 x 30	5	400
TH 60-35	60	35	M-10 x 30	7	350
TH 60-45	60	45	M-10 x 30	10	300
TH 60-60	60	60	M-10 x 30	12	250
TH 70-35	70	35	M-10 x 30	7	450
TH 70-50	70	50	M-10 x 30	10	350
TH 70-70	70	70	M-10 x 30	13	300
TH 75-25	75	25	M-12 x 35	5	650
TH 75-40	75	40	M-12 x 35	9	500
TH 75-45	75	45	M-12 x 35	10	500
TH 75-55	75	55	M-12 x 35	13	450
TH 80-30	80	30	M-14 x 35	5,5	900
TH 80-40	80	40	M-14 x 35	9	600
TH 80-50	80	50	M-14 x 35	10	750
TH 80-70	80	70	M-14 x 35	15	550
TH 95-40	95	40	M-16 x 45	8	1.200
TH 95-55	95	55	M-16 x 45	11	1.000
TH 95-60	95	60	M-16 x 45	12	800
TH 95-75	95	75	M-16 x 45	13	700
TH 100-40	100	40	M-16 x 45	8	1.200
TH 100-60	100	60	M-16 x 45	15	1.100
TH 100-75	100	75	M-16 x 45	17	1.000
TH 120-50	120	50	M-16 x 45	9	1.500
TH 120-75	120	75	M-16 x 45	13	1.200
TH 120-100	120	100	M-16 x 45	16	1.000
TH 130-40	130	40	M-16 x 45	6	1.900
TH 130-50	130	50	M-16 x 45	9	1.600
TH 130-75	130	75	M-16 x 45	13	1.450
TH 130-100	130	100	M-16 x 45	16	1.200
TH 150-50	150	50	M-16 x 45 ó M-20 x 50	9	1.800
TH 150-60	150	60	M-16 x 45 ó M-20 x 50	14	2.200
TH 150-75	150	75	M-16 x 45 ó M-20 x 50	16	2.000
TH 150-100	150	100	M-16 x 45 ó M-20 x 50	16	1.400
TH 150-120	150	120	M-16 x 45 ó M-20 x 50	16	1.300
TH 150-140	150	140	M-16 x 45 ó M-20 x 50	16	1.200

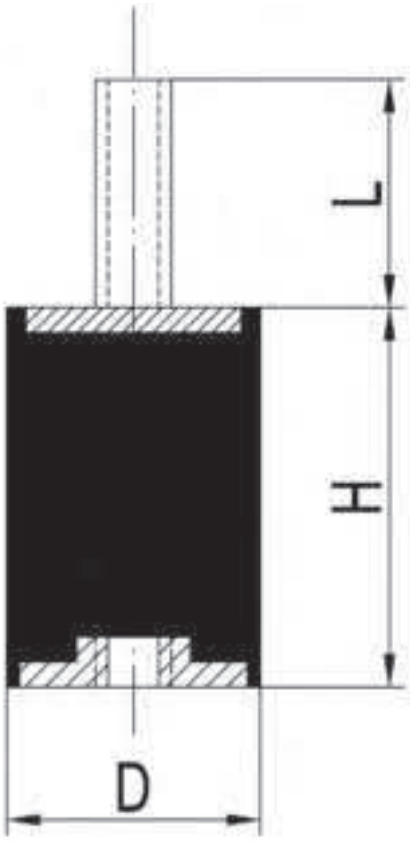

Dureza – 50 Shöre.

AMORTIGUADOR CILÍNDRICO - SERIE TS

Modelo	D m/m	H m/m	Métrica y Largo de espiga (L)	Flecha m/m	Carga Kgs.
TS 10-10	10	10	M-4 x 10	2	10
TS 10-15	10	15	M-4 x 10	3	8
TS 12,5-10	13	10	M-5 x 12	1,5	12
TS 12,5-15	13	15	M-5 x 12	3	10
TS 12,5-20	13	20	M-5 x 12	3,5	8
TS 16-8	16	8	M-4 x 10 ó M-5 x 12	1,5	15
TS 16-10	16	10	M-4 x 10 ó M-5 x 12	1,5	20
TS 16-15	16	15	M-4 x 10 ó M-5 x 12	3	20
TS 16-20	16	20	M-4 x 10 ó M-5 x 12	4	20
TS 16-25	16	25	M-4 x 10 ó M-5 x 12	5	15
TS 20-10	20	10	M-6 x 13	2	30
TS 20-15	20	15	M-6 x 13	3	25
TS 20-20	20	20	M-6 x 18	4	25
TS 20-25	20	25	M-6 x 18	5	25
TS 20-30	20	30	M-6 x 18	7	25
TS 25-10	25	10	M-8 x 20 ó M-6 x 16	1,5	50
TS 25-15	25	15	M-8 x 20 ó M-6 x 16	3	50
TS 25-20	25	20	M-8 x 20 ó M-6 x 16	4	50
TS 25-22	25	22	M-8 x 20 ó M-6 x 16	4	45
TS 25-25	25	25	M-8 x 20 ó M-6 x 16	5	40
TS 25-30	25	30	M-8 x 20 ó M-6 x 16	6	35
TS 25-40	25	40	M-8 x 20 ó M-6 x 16	10	50
TS 30-10	30	10	M-8 x 20	2	90
TS 30-15	30	15	M-8 x 20	3	90
TS 30-20	30	20	M-8 x 20	4	90
TS 30-22	30	22	M-8 x 20	4	90
TS 30-25	30	25	M-8 x 20	5	85
TS 30-30	30	30	M-8 x 20	6	80
TS 30-40	30	40	M-8 x 20	8	60
TS 35-35	35	35	M-8 x 20	8	90
TS 40-20	40	20	M-10 x 25 ó M-8 x 20	4	160
TS 40-25	40	25	M-10 x 25 ó M-8 x 20	6	155
TS 40-28	40	28	M-10 x 25 ó M-8 x 20	6	155
TS 40-30	40	30	M-10 x 25 ó M-8 x 20	8	150
TS 40-35	40	35	M-10 x 25 ó M-8 x 20	8	120
TS 40-40	40	40	M-10 x 25 ó M-8 x 20	10	120
TS 40-45	40	45	M-10 x 25 ó M-8 x 20	12	110
TS 50-20	50	20	M-10 x 25	4	250
TS 50-25	50	25	M-10 x 25	5,5	250
TS 50-30	50	30	M-10 x 25	8	250
TS 50-35	50	35	M-10 x 25	9	230
TS 50-40	50	40	M-10 x 25	10	220
TS 50-45	50	45	M-10 x 25	11	210
TS 50-50	50	50	M-10 x 25	12	200
TS 50-55	50	55	M-10 x 25	13	200
TS 60-25	60	25	M-10 x 30	5	400
TS 60-35	60	35	M-10 x 30	7	350
TS 60-45	60	45	M-10 x 30	10	300
TS 60-60	60	60	M-10 x 30	12	250
TS 70-35	70	35	M-10 x 30	7	450
TS 70-50	70	50	M-10 x 30	10	350
TS 70-70	70	70	M-10 x 30	13	300
TS 75-25	75	25	M-12 x 35	5	650
TS 75-40	75	40	M-12 x 35	9	500
TS 75-45	75	45	M-12 x 35	10	500
TS 75-55	75	55	M-12 x 35	13	450
TS 80-30	80	30	M-14 x 35	5,5	900
TS 80-40	80	40	M-14 x 35	9	600
TS 80-50	80	50	M-14 x 35	10	750
TS 80-70	80	70	M-14 x 35	15	550
TS 95-40	95	40	M-16 x 45	8	1.200
TS 95-55	95	55	M-16 x 45	11	1.000
TS 95-60	95	60	M-16 x 45	12	800
TS 95-75	95	75	M-16 x 45	13	700
TS 100-40	100	40	M-16 x 45	8	1.200
TS 100-60	100	60	M-16 x 45	15	1.100
TS 100-75	100	75	M-16 x 45	17	1.000
TS 120-50	120	50	M-16 x 45	9	1.500
TS 120-75	120	75	M-16 x 45	13	1.200
TS 120-100	120	100	M-16 x 45	16	1.000
TS 130-40	130	40	M-16 x 45	6	1.900
TS 130-50	130	50	M-16 x 45	9	1.600
TS 130-75	130	75	M-16 x 45	13	1.450
TS 130-100	130	100	M-16 x 45	16	1.200
TS 150-50	150	50	M-16 x 45 ó M-20 x 50	9	1.800
TS 150-60	150	60	M-16 x 45 ó M-20 x 50	14	2.200
TS 150-75	150	75	M-16 x 45 ó M-20 x 50	16	2.000
TS 150-100	150	100	M-16 x 45 ó M-20 x 50	16	1.400
TS 150-120	150	120	M-16 x 45 ó M-20 x 50	16	1.300
TS 150-140	150	140	M-16 x 45 ó M-20 x 50	16	1.200

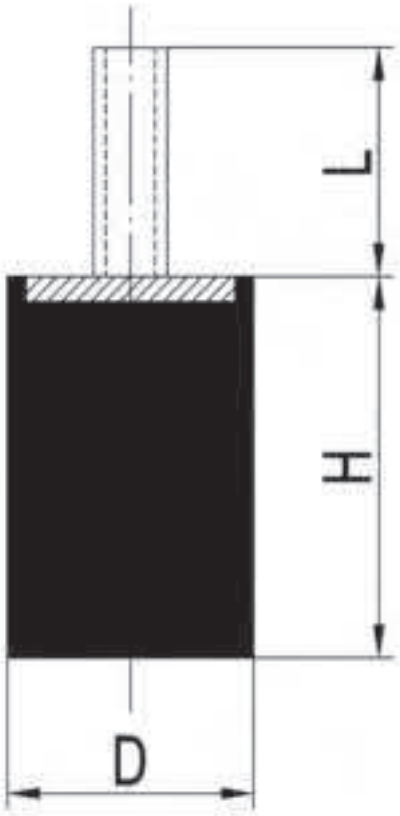

Dureza – 50 Shöre.

AMORTIGUADOR CILÍNDRICO - SERIE HS

Modelo	D m/m	H m/m	Rosca	Flecha m/m	Carga Kgs.
HS 10-10	10	10	M-4	2	10
HS 10-15	10	15	M-4	3	8
HS 12,5-10	13	10	M-5	1,5	12
HS 12,5-15	13	15	M-5	3	10
HS 12,5-20	13	20	M-5	3,5	20
HS 16-8	16	8	M-4 ó M-5	1,5	15
HS 16-10	16	10	M-4 ó M-5	1,5	20
HS 16-15	16	15	M-4 ó M-5	3	20
HS 16-20	16	20	M-4 ó M-5	4	20
HS 16-25	16	25	M-4 ó M-5	5	15
HS 20-10	20	10	M-6	2	30
HS 20-15	20	15	M-6	3	25
HS 20-20	20	20	M-6	4	25
HS 20-25	20	25	M-6	5	25
HS 20-30	20	30	M-6	7	25
HS 25-10	25	10	M-8 ó M-6	1,5	50
HS 25-15	25	15	M-8 ó M-6	3	50
HS 25-20	25	20	M-8 ó M-6	4	50
HS 25-22	25	22	M-8 ó M-6	4	45
HS 25-25	25	25	M-8 ó M-6	5	40
HS 25-30	25	30	M-8 ó M-6	6	35
HS 25-40	25	40	M-8 ó M-6	10	50
HS 30-10	30	10	M-8	2	90
HS 30-15	30	15	M-8	3	90
HS 30-20	30	20	M-8	4	90
HS 30-22	30	22	M-8	4	90
HS 30-25	30	25	M-8	5	85
HS 30-30	30	30	M-8	6	80
HS 30-40	30	40	M-8	8	60
HS 35-35	35	35	M-8	8	90
HS 40-20	40	20	M-10 ó M-8	4	160
HS 40-25	40	25	M-10 ó M-8	6	155
HS 40-28	40	28	M-10 ó M-8	6	155
HS 40-30	40	30	M-10 ó M-8	8	150
HS 40-35	40	35	M-10 ó M-8	8	120
HS 40-40	40	40	M-10 ó M-8	10	120
HS 40-45	40	45	M-10 ó M-8	12	110
HS 50-20	50	20	M-10	4	250
HS 50-25	50	25	M-10	5,5	250
HS 50-30	50	30	M-10	8	250
HS 50-35	50	35	M-10	9	230
HS 50-40	50	40	M-10	10	220
HS 50-45	50	45	M-10	11	210
HS 50-50	50	50	M-10	12	200
HS 50-55	50	55	M-10	13	200
HS 60-25	60	25	M-10	5	400
HS 60-35	60	35	M-10	7	350
HS 60-45	60	45	M-10	10	300
HS 60-60	60	60	M-10	12	250
HS 70-35	70	35	M-10	7	450
HS 70-50	70	50	M-10	10	350
HS 70-70	70	70	M-10	13	300
HS 75-25	75	25	M-12	5	650
HS 75-40	75	40	M-12	9	500
HS 75-45	75	45	M-12	10	500
HS 75-55	75	55	M-12	13	450
HS 80-30	80	30	M-14	5,5	900
HS 80-40	80	40	M-14	9	600
HS 80-50	80	50	M-14	10	750
HS 80-70	80	70	M-14	15	550
HS 95-40	95	40	M-16	8	1.200
HS 95-55	95	55	M-16	11	1.000
HS 95-60	95	60	M-16	12	800
HS 95-75	95	75	M-16	13	700
HS 100-40	100	40	M-16	8	1.200
HS 100-60	100	60	M-16	15	1.100
HS 100-75	100	75	M-16	17	1.000
HS 120-50	120	50	M-16	9	1.500
HS 120-75	120	75	M-16	13	1.200
HS 120-100	120	100	M-16	16	1.000
HS 130-40	130	40	M-16	6	1.900
HS 130-50	130	50	M-16	9	1.600
HS 130-75	130	75	M-16	13	1.450
HS 130-100	130	100	M-16	16	1.200
HS 150-40	150	40	M-16 ó M-20	9	1.800
HS 150-60	150	60	M-16 ó M-20	14	2.200
HS 150-75	150	75	M-16 ó M-20	16	2.000
HS 150-100	150	100	M-16 ó M-20	16	1.400
HS 150-120	150	120	M-16 ó M-20	16	1.300
HS 150-140	150	140	M-16 ó M-20	16	1.200

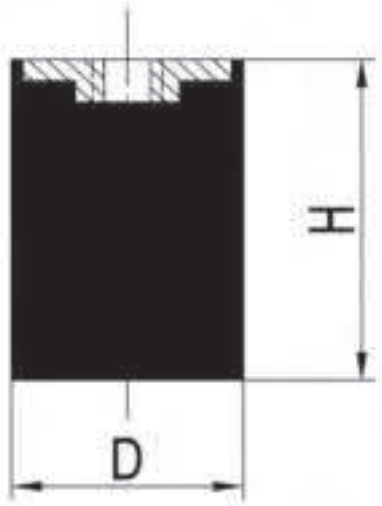

Dureza – 50 Shöre.

AMORTIGUADOR CILÍNDRICO INOXIDABLE - SERIE TX

Modelo	D m/m	H m/m	Métrica y largo de espiga (L)	Flecha m/m	Carga Kgs.
TX 20-20	20	20	M-6 x 18	4	25
TX 20-25	20	25	M-6 x 18	5	25
TX 25-25	25	25	M-8 x 18	5	40
TX 25-30	25	30	M-8 x 18	6	35
TX 30-30	30	30	M-8 x 18	6	80
TX 30-40	30	40	M-8 x 18	8	60
TX 35-35	35	35	M-8 x 18	8	90
TX 40-30	40	30	M-10 x 27	8	150
TX 40-40	40	40	M-10 x 27	10	120
TX 50-30	50	30	M-10 x 27	8	250
TX 50-40	50	40	M-10 x 27	10	220
TX 50-50	50	50	M-10 x 27	12	200
TX 60-45	60	45	M-10 x 27	10	300
TX 60-60	60	60	M-10 x 27	12	250

Dureza – 50 Shöre.

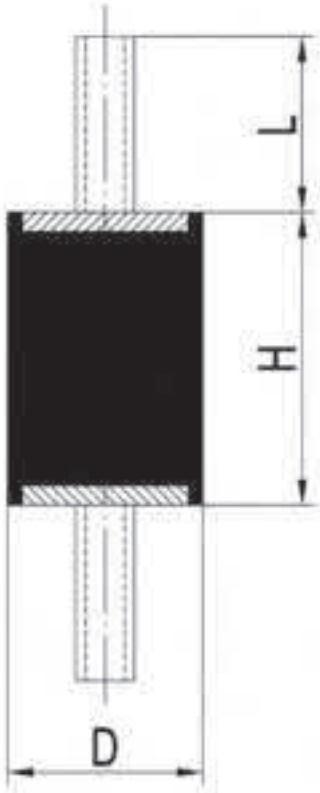

AMORTIGUADOR DIÁBOLO INOXIDABLE - SERIE HDX

Modelo	D m/m	H m/m	D1 m/m	Rosca d	Flecha m/m	Carga Kgs.
HDX 60-36	60	36	37	M-10	5	90
HDX 60-60	60	60	51	M-10	6	150
HDX 70-56	70	56	50	M-12	6	220
HDX 90-77	90	77	79	M-12	7	500
HDX 108-85	108	85	95	M-16	10	800
HDX 130-96	130	96	115	M-16	13	1.400

Dureza – 50 Shöre.

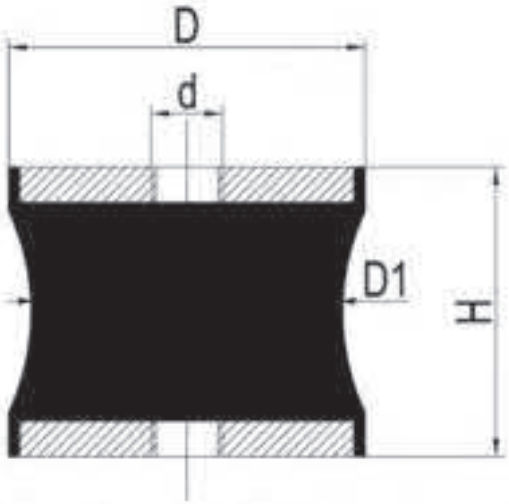

SERIE TD Y SERIE TDS

Modelo	D m/m	H m/m	D1 m/m	Rosca d	L m/m	Flecha m/m	Carga Kgs.
TD 20-20	20	20	12	M-6	18	2,5	15
TD 30-25	30	25	24	M-8	20	4	40
TD 40-28	40	28	22	M-10	25	5	50
TD 57-44	57	44	25	M-8	20	5	60
TD 60-36	60	36	37	M-10	30	5	90
TD 60-43	60	43	35	M-10	30	4	70
TD 60-60	60	60	51	M-10	30	6	150
TD 70-56	70	56	50	M-12	35	6	220
TD 80-65	80	63	70	M-14	35	8	400
TD 90-77	90	77	79	M-16	45	7	500
TD 95-76	95	76	80	M-16	45	9,5	400
TD 108-85	108	85	95	M-16	45	10	800
TD 130-96	130	96	115	M-16	45	13	1.400

Dureza – 50 Shöre.

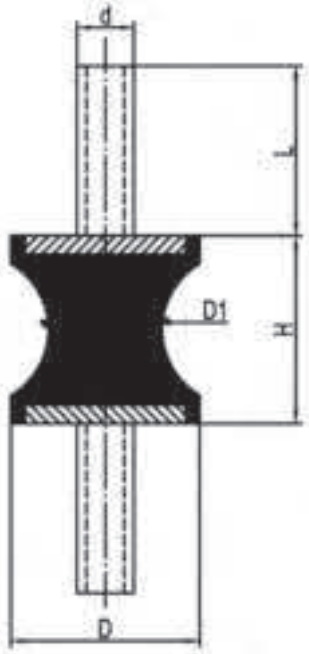

Modelo TD

SERIE HD Y SERIE THD

Modelo	D m/m	H m/m	D1 m/m	Rosca d	Flecha m/m	Carga Kgs.
HD 20-20	20	20	12	M-6	2,5	15
HD 30-25	30	25	24	M-8	4	40
HD 40-28	40	28	22	M-10	5	60
HD 60-36	60	36	37	M-10	5	90
HD 60-43	60	43	35	M-10	4	70
HD 60-60	60	60	51	M-10	6	150
HD 70-56	70	56	50	M-12	6	220
HD 80-65	80	65	70	M-12	8	400
HD 90-50	90	50	80	M-12	4	800
HD 90-77	90	77	79	M-12	7	500
HD 95-76	95	76	80	M-16	9,5	400
HD 108-85	108	85	95	M-16	10	800
HD 130-96	130	96	115	M-16	13	1.400

Dureza – 50 Shöre.

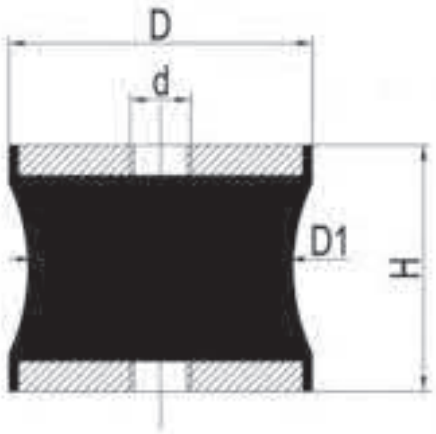

Modelo HD

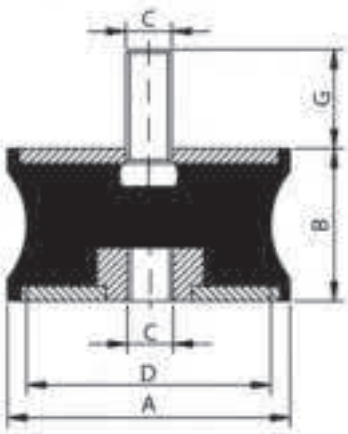

Modelo THD

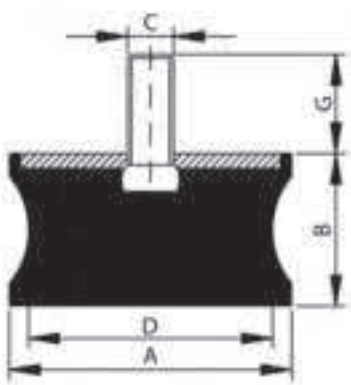

Modelo TDS

TOPES PROGRESIVOS (MACHO)

Modelo	D m/m	H m/m	Rosca M	L m/m	Carga Kgs.
TP-20	20	20	M-6	18	70
TP-25	25	20	M-8	20	100
TP-30	30	30	M-6	17	150
TP-30	30	30	M-8	20	150
TP-50	50	48	M-10	25	380
TP-50x58	50	58	M-8	20	400
*TP-50x64	50	64	M-8	35	370
TP-60	60	40	M-14	62	550
TP-70	70	60	M-12	35	550
TP-90	90	74	M-16	45	1.100
TP-95	95	82	M-16	45	1.100

* Este modelo se fabrica en goma de 50 sh

Dureza – 65 Shöre.

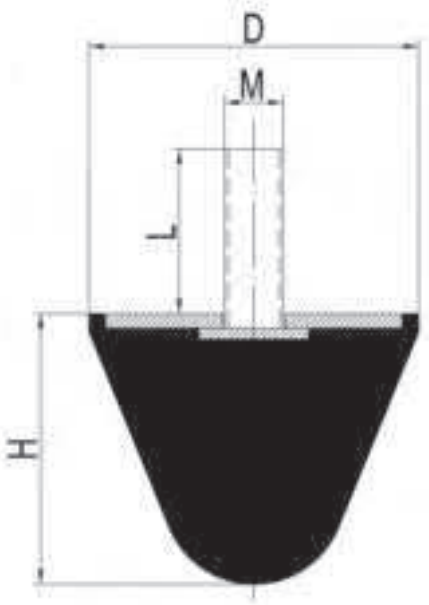

TOPES PROGRESIVOS (HEMBRA)

Modelo	D m/m	H m/m	Rosca M	Carga Kgs.
HP-20	20	20	M-6	70
HP-25	25	20	M-8	100
HP-30	30	30	M-6	150
HP-30	30	30	M-8	150
HP-50	50	48	M-10	380
HP-70	70	60	M-12	550
HP-90	90	74	M-16	1.100
HP-95	95	82	M-16	1.100

Dureza – 65 Shöre.

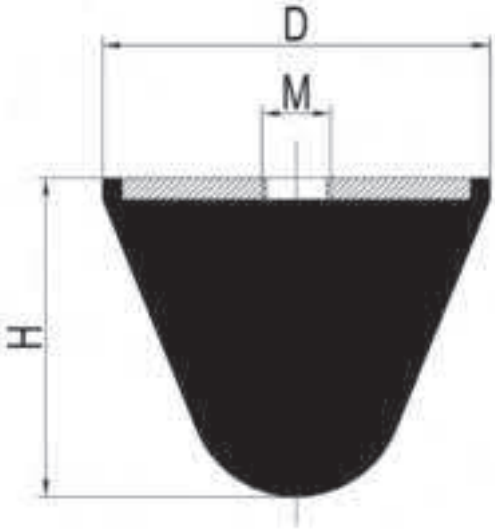

TOPES PROGRESIVOS

Modelo	D m/m	H m/m	Rosca M	Carga Kgs.
TP-85	84	52	M-12x35	1.500
TP-120	120	75	M-16x45	3.000
TP-220	220	137	M-24x80	15.000
HP-85	84	52	M-12	1.500
HP-120	120	75	M-16	3.000
HP-220	220	137	M-24	15.000

Dureza – 65 Shöre.

* Modelos en hembra.

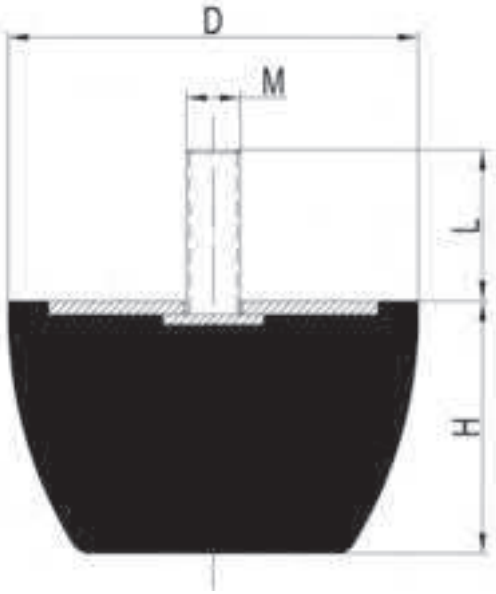

TOPES CILÍNDRICOS REDONDEADOS CON ESPIGA

Modelo	A m/m	B m/m	C m/m	G m/m	Carga Kgs.	Flecha m/m	Energía a 1 m/s kg.m
TCR-40	40	32	M-8	30	850	14	5
TCR-50	50	40	M-10	25	1.270	17	10
TCR-63	63	50	M-10	25	1.950	20	20
TCR-80	80	63	M-12	25	3.250	25	40
TCR-100	100	80	M-12	27	4.900	30	80
TCR-125	125	100	M-16	45	7.800	40	160
TCR-150	150	125	M-16	45	15.000	50	225
TCR-200	200	160	M-20	49	19.100	65	630
TCR-250	250	200	M-20	49	30.500	80	1.250
TCR-315	315	250	M-24	60	48.700	105	2.500

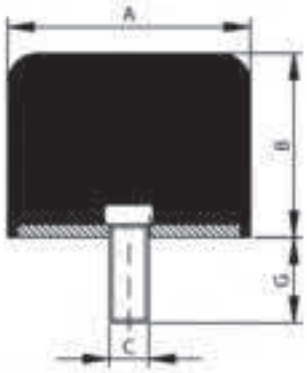

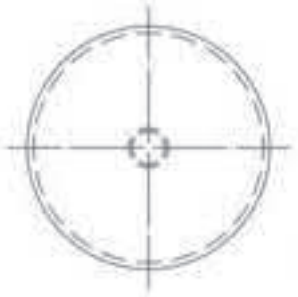

Modelo TCR

TOPES CILÍNDRICOS REDONDEADOS CON CHAPA

Modelo	A m/m	B m/m	D m/m	F m/m	H m/m	I m/m	Carga Kgs.	Flecha m/m	Energía a 1 m/s kg.m
TCRC-40	40	32	50	40	3	5,5	850	14	5
TCRC-50	50	40	63	50	4	6,5	1.270	17	10
TCRC-63	63	50	80	63	6	6,5	1.950	20	20
TCRC-80	80	63	100	80	6	9	3.250	25	40
TCRC-100	100	80	125	100	8	9	4.900	30	80
TCRC-125	125	100	150	125	8	11	7.800	40	160
TCRC-150	150	125	200	150	10	11	15.000	50	225
TCRC-200	200	160	250	200	10	13	19.100	65	630
TCRC-250	250	200	315	250	12	13	30.500	80	1.250
TCRC-315	315	250	400	315	12	15	48.700	105	2.500

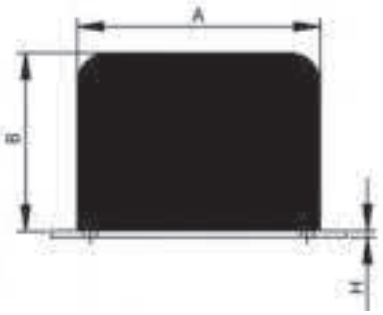

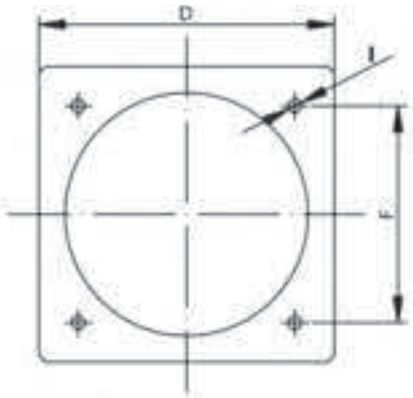

Modelo TCRC

AMORTIGUADORES EGA MARINE

Modelo	A m/m	B m/m	C m/m	D m/m	E m/m	F m/m	G m/m	H m/m	Carga Kgs.
EGA MARINE 01 (45sh)	100	120	60	60	11x14	11x14	M-12	40	50
EGA MARINE 01 (55sh)	100	120	60	60	11x14	11x14	M-12	40	65
EGA MARINE 01 (65sh)	100	120	60	60	11x14	11x14	M-12	40	100
EGA MARINE 02 (45sh)	140	183	75	75	20x13	13x30	M-16	50	150
EGA MARINE 02 (55sh)	140	183	75	75	20x13	13x30	M-16	50	200
EGA MARINE 02 (65sh)	140	183	75	75	20x13	13x30	M-16	50	300
EGA MARINE 02 (75sh)	140	183	75	75	20x13	13x30	M-16	50	550
EGA MARINE 03 (65sh)	182	230	112	80	25x18	18x33	M-20	70	750

INOXIDABLE: Consultar precios y plazos para modelos inoxidables en las medidas 01y 02

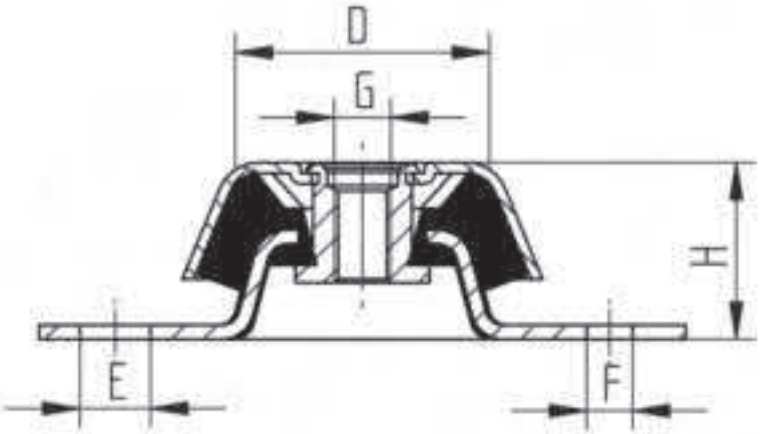

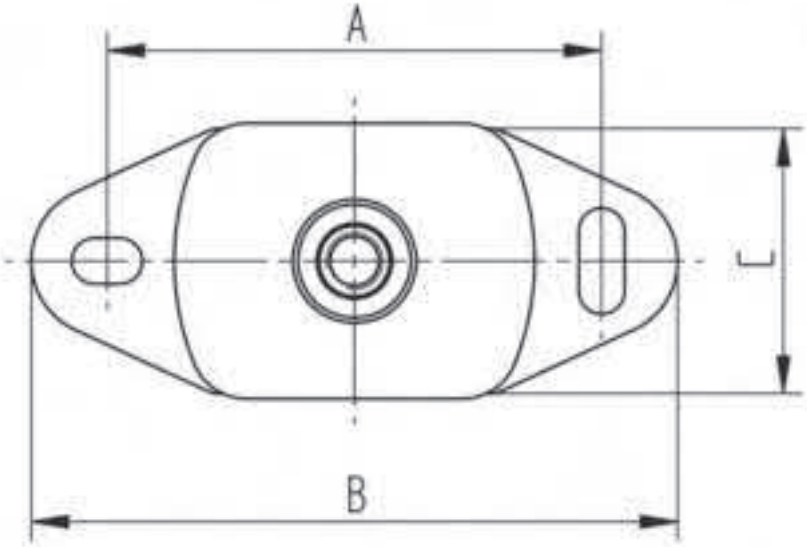

AMORTIGUADORES EGA MOUNT

Modelo	A m/m	B m/m	C1 m/m	C2 m/m	D m/m	E m/m	F1 m/m	F2 m/m	Carga Kgs.
EGA-60	63	33,5	77	91	110	M10	9	16	150
EGA-80 M10	79	30	103	113	130	M10	9	12	250
EGA-80	79	30	103	113	130	M12	9	12	250
EGA-90	90	37	106	116	135	M12	10	15	350
EGA-100	101	38	136	144	175	M12	14	18	500
EGA-100 M16	101	38	136	144	175	M16	14	18	500
EGA-110	110	41,5	135	149	175	M16	14	21	500
EGA-120	123	42	154	162	192	M16	14	18	700
EGA-150B	150	46	176	188	216	M16	14	20	1.300
EGA-150	150	53	176	188	216	M16	14	20	1.300
EGA-180	180	66	160	160	190	M20	14	14	2.100

Dureza – 60-65 Shöre.

Consultar otras durezas. Consultar modelos en inoxidable.

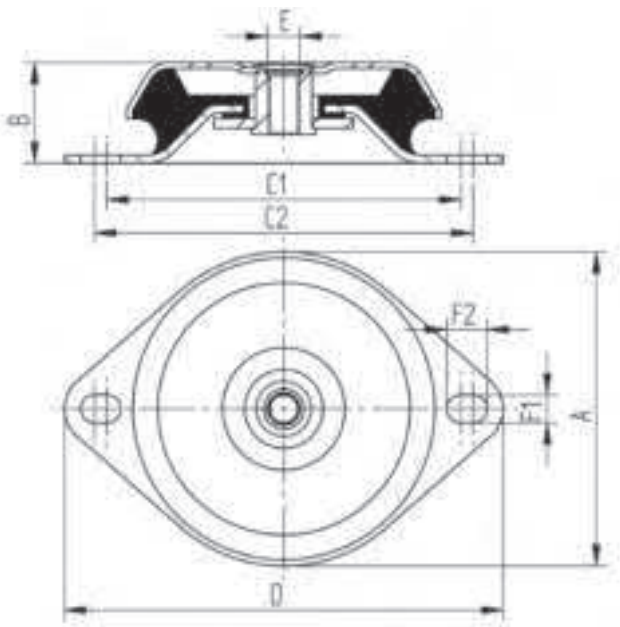

EGA-180

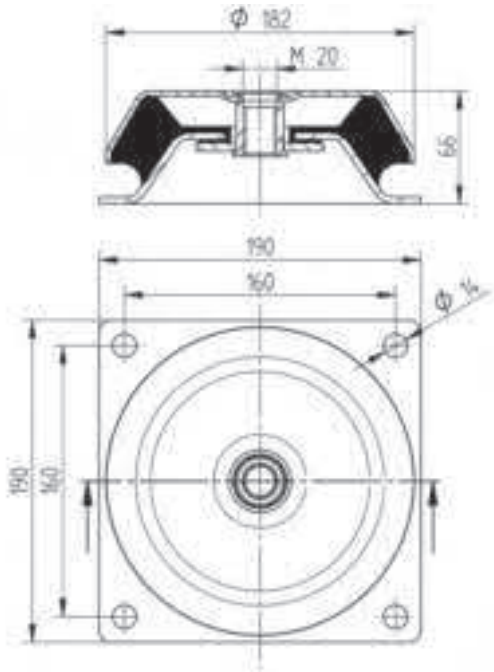

AMORTIGUADORES EGA MOUNT SIN FAIL SAFE

Modelo	A m/m	B m/m	C m/m	D m/m	E m/m	Carga Kgs.
EGA-50F	50	23	68	6,2	M8	100
EGA-60F	60	30	85	8,2	M10	200
EGA-90F	90	45	110	10,2	M12	300

Dureza – 60-65 Shöre.

Modelos sin Fail Safe.

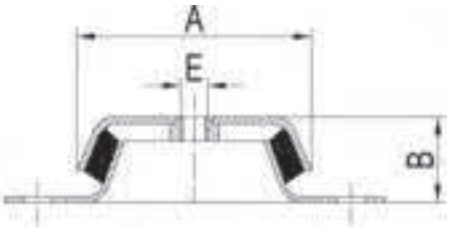

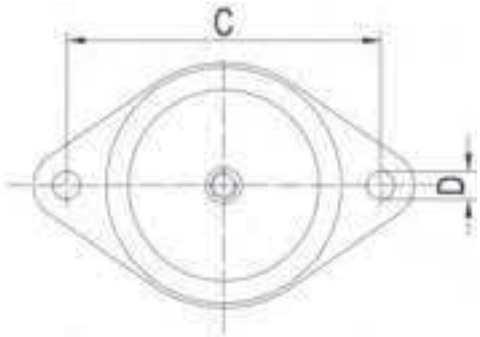

EGABEKS

Modelo	A m/m	B m/m	C m/m	D m/m	E m/m	F m/m	G m/m	Carga Kgs.	Def.
EGABEK-40 (45 SH)	40	20	M-6	52	6,2	64	18	1-4	2
EGABEK-40 (60 SH)	40	20	M-6	52	6,2	64	18	2-10	2,5
EGABEK-60 (45 SH)	60	24	M-6	76	6,2	90	22	3-15	3
EGABEK-60 (60 SH)	60	24	M-6	76	6,2	90	22	6-25	3
EGABEK-60 (75 SH)	60	24	M-6	76	6,2	90	22	11-45	3
EGABEK-80 (45 SH)	80	27	M-8	100	8,2	120	25	11-45	4,5
EGABEK-80 (60 SH)	80	27	M-8	100	8,2	120	25	20-80	4,5
EGABEK-80 (75 SH)	80	27	M-8	100	8,2	120	25	30-120	4
EGABEK-100 (45 SH)	100	27,5	M-10	124	10,2	148	25,5	22-90	4
EGABEK-100 (60 SH)	100	27,5	M-10	124	10,2	148	25,5	40-160	4
EGABEK-100 (75 SH)	100	27,5	M-10	124	10,2	148	25,5	50-220	4
EGABEK-150 (45 SH)	150	39	M-14	184	12	214	35	150	8
EGABEK-150 (60 SH)	150	39	M-14	184	12	214	35	250	7
EGABEK-150 (75 SH)	150	39	M-14	184	12	214	35	410	7
EGABEK-200 (45 SH)	200	44	M-18	240	14,5	280	40	575	8
EGABEK-200 (60 SH)	200	44	M-18	240	14,5	280	40	825	7
EGABEK-200 (75 SH)	200	44	M-18	240	14,5	280	40	1.450	7

Modelo	Diámetro	PVP
CUP-40	40	**1,36**
CUP-60	60	**1,71**
CUP-80	80	**2,05**
CUP-100	100	**2,17**

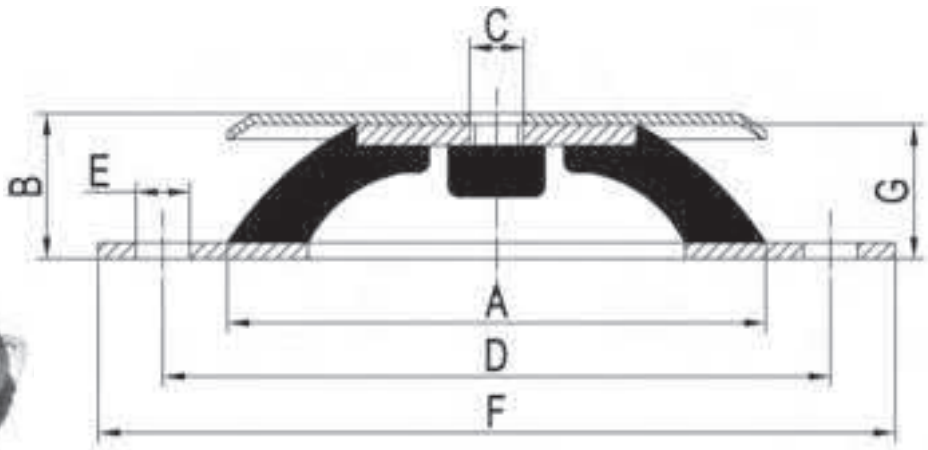

SOPORTE ELÁSTICO BECA (AGUJERO PASANTE)

Modelo	A	B	C	D	G	H	I	Carga Kgs.
B-100	100	25	10	52	124	148	10	160
B-150	150	35	15	78	182	214	12	250
B-200	200	40	18	130	240	280	14	825

Dureza – 60 Shöre.

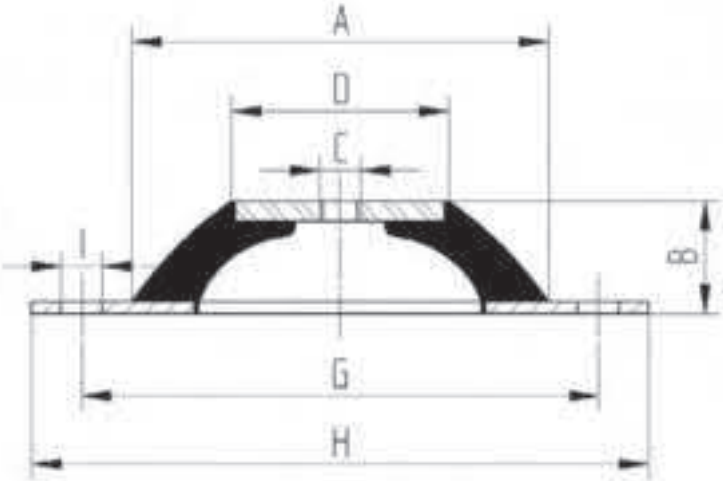

SOPORTE ELÁSTICO BECA (ALTO)

Modelo	Carga Kgs.
B-75 (40 shöre)	40
B-75 (50 shöre)	65
B-95 (40 shöre)	70
B-95 (50 shöre)	130

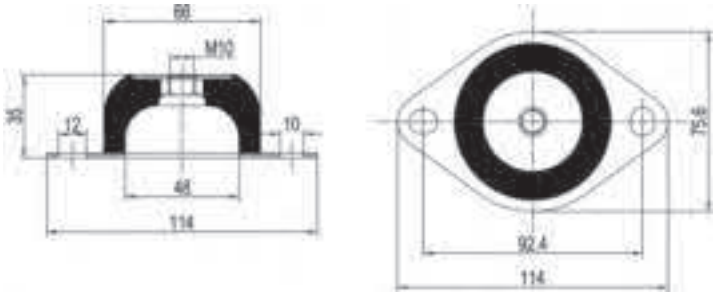

B-75

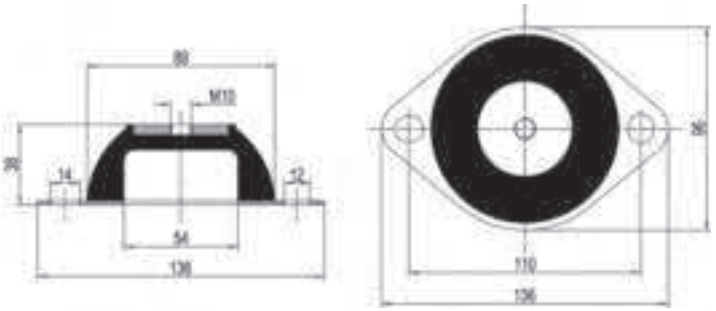

B-95

SCP

Modelo	A m/m	B m/m	B1 m/m	C m/m	D m/m	E m/m	F m/m	G m/m	H m/m	I m/m	45 SH Carga Kgs.	45 SH Flecha mm.	60 SH Carga Kgs.	60 SH Flecha mm.	75 SH Carga Kgs.	75 SH Flecha mm.
S.C.P.020	50	30	-	M-8	50	7	68	-	90	71	70	3,5	105	3,5	140	3,5
S.C.P.120	74	42	53	M-10	72	9	90	32	120	102	95	4	165	3,5	260	3
S.C.P.220	92	53	63	M-12	90	11	114	36	151	127	175	5	265	4	415	3,5
S.C.P.420	124	75	94	M-16	114	13	144	60	191	161	360	6	600	6	1.000	5

MODELO ALTO

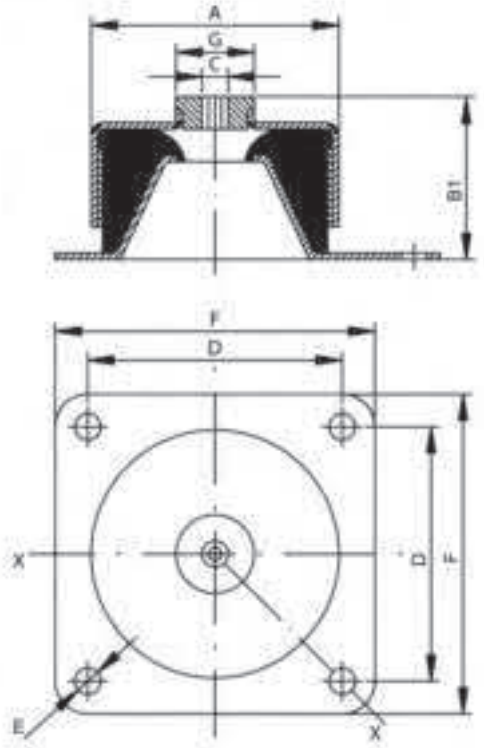

Base estandar

MODELO BAJO

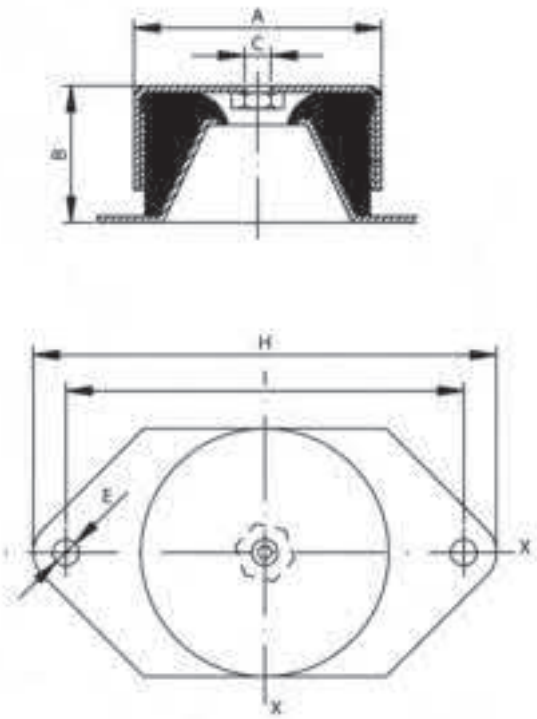

Base opcional

PERFIL DE AMORTIGUADOR

A m/m	H m/m	L m/m	E m/m	Carga Kg/300m/m	Flecha m/m	Incremento por corte
50	45	300	10	2.000	5,5	5,80
70	50	300	10	3.500	6,5	7,26
100	60	300	10	5.500	8,5	7,88
150	80	300	15	9.000	10	9,94

Dureza – 50 Shöre.

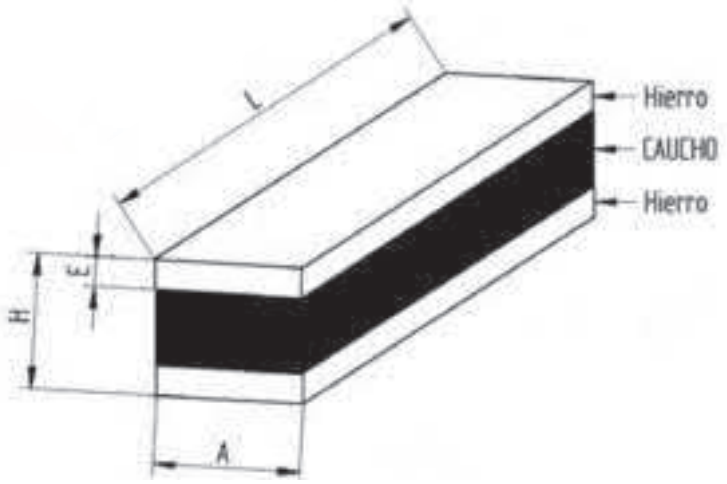

PASTILLAS DE GOMA

Modelo	Dureza Goma	A m/m	B m/m	H m/m	Flecha m/m	Carga Kgs.
G-050	50 shöre	50	50	25	4	200
	65 shöre	50	50	25	4	350
G-060	50 shöre	60	60	40	6	250
	65 shöre	60	60	40	6	450
G-080	50 shöre	81	81	44	6	400
	65 shöre	81	81	44	6	600
TR-150	50 shöre	100	150	25	4	1.100
	65 shöre	100	150	25	4	3.400
TR-183	50 shöre	121	183	33	5	1.400
	65 shöre	121	183	33	5	2.000
TR-240	50 shöre	200	240	30	4,5	2.500
	65 shöre	200	240	30	4,5	3.500

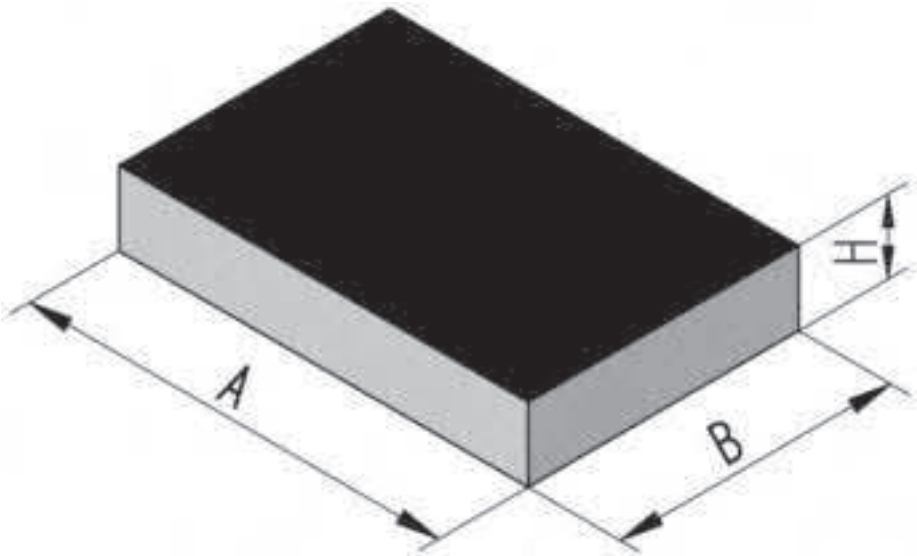

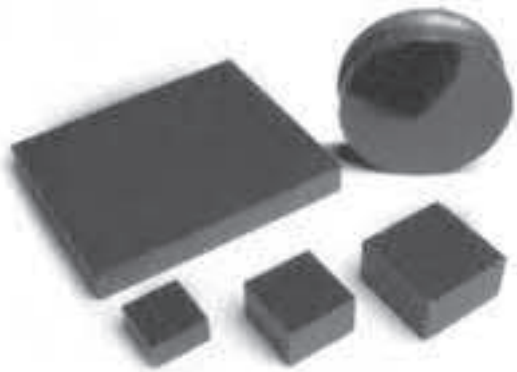

PASTILLAS G

Modelo	A m/m	B m/m	C m/m	Carga Kgs.
G-140	140	45	127	900
G-150	150	45	138	1.000

Dureza – 65 Shöre.

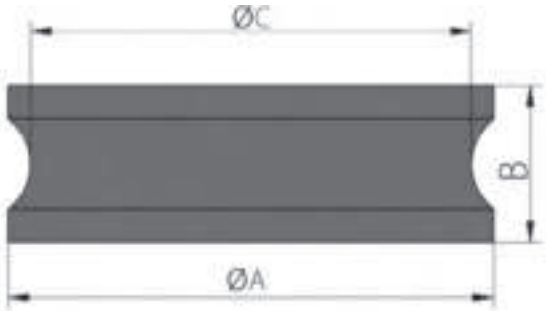

AMORTIGUADOR METÁLICO MINI

Modelo	Carga Kgs.
MM-30	30
MM-70	70
MM-125	125

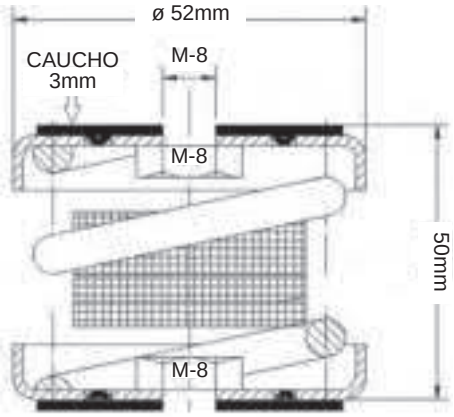

AMORTIGUADOR METÁLICO SIMPLE

Modelo	Carga Kgs.	Espesor Hilo mm.
M-25	10-25	4,3
M-50	25-50	5
M-75	50-75	5,5
M-125	75-125	6

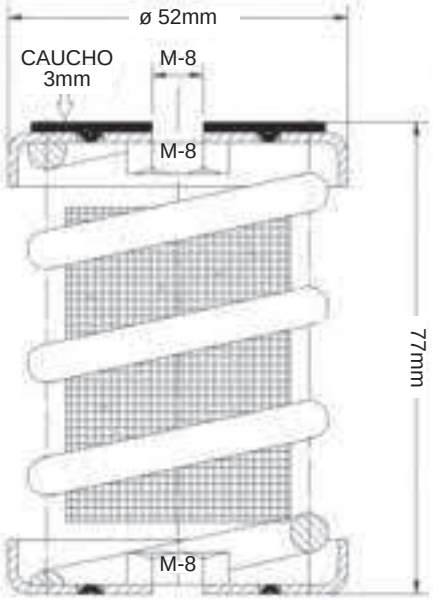

BASE ANTIDESLIZANTE

Modelo
BA

OPCIONAL:
En todos los casos puede adaptarse una base antideslizante.

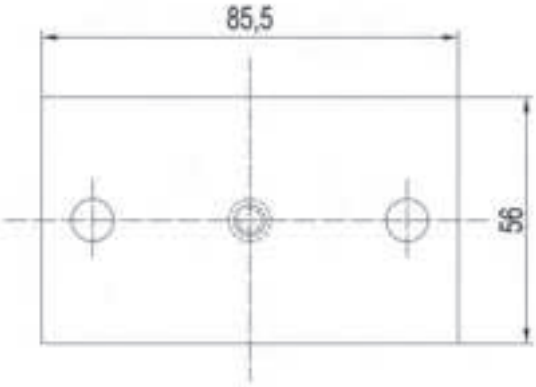

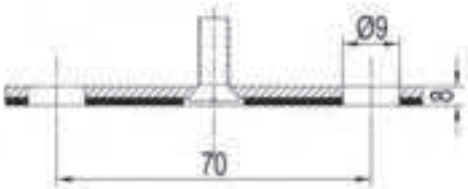

AMORTIGUADOR METÁLICO CON BASE

Modelo	Carga Kgs. Min-Max	Dimensión Base m/m
M-150	100-150	110 x 70
M-200	150-200	110 x 70
M-250	200-250	110 x 70
M-350	250-350	110 x 70

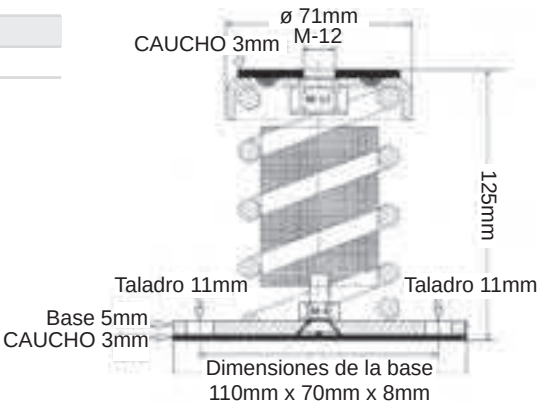

AMORTIGUADOR METÁLICO CON DOBLE BASE

Modelo	Carga Kgs. Min-Max	Dimensión Base m/m
M-150-DB	100-150	110 x 70
M-200-DB	150-200	110 x 70
M-250-DB	200-250	110 x 70
M-350-DB	250-350	110 x 70

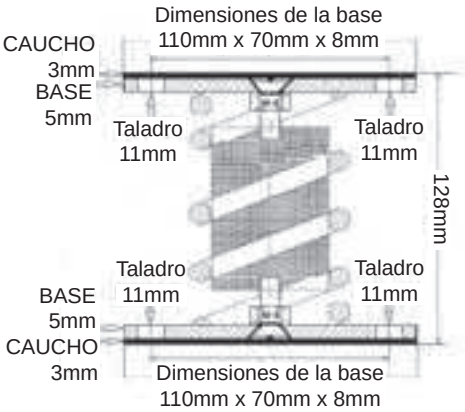

AMORTIGUADOR METÁLICO MICRO

Modelo	Carga Kgs.
MI-100	100
MI-150	150
MI-200	200
MI-300	300
MI-350	350
MI-400	400
MI-450	450
MI-500	500

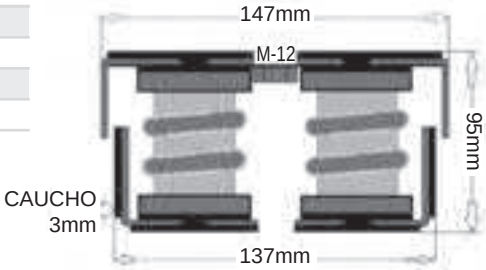

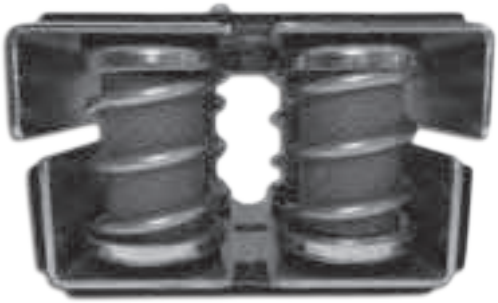

AMORTIGUADOR METÁLICO MÚLTIPLE

Modelo	Carga Kgs. Min-Max	Nº Muelles	Dimensión Base m/m
2M-500	250-500	2	220 x 80
3M-750	500-750	3	Lado – 160
4M-1.000	750-1.000	4	190 x 150
6M-1.500	1.000-1.500	6	265 x 170
6M-2.000	1.500-2.000	6	265 x 170
9M-3.000	2.000-3.000	9	270 x 220
12M-4.000	3.000-4.000	12	350 x 220

2M-500

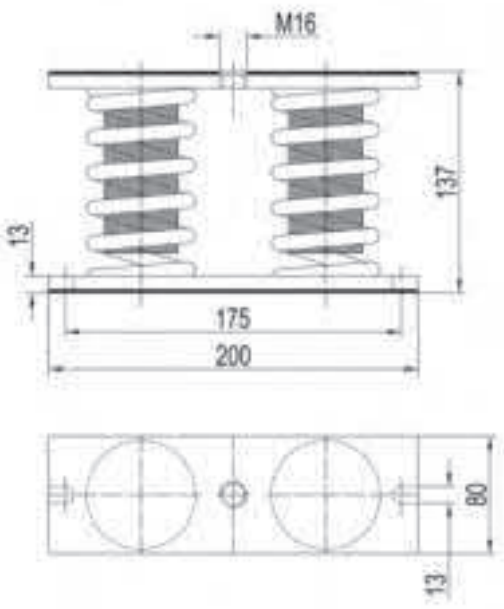

3M-750

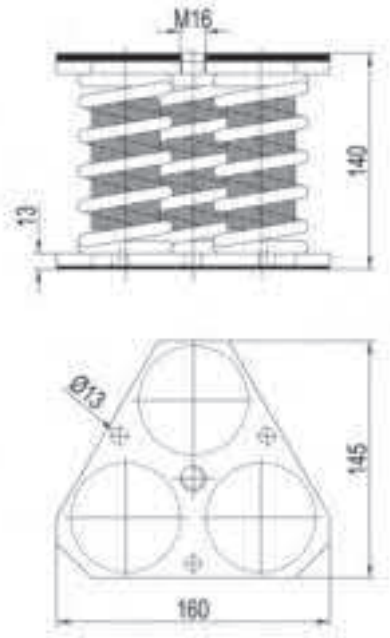

4M-1.000

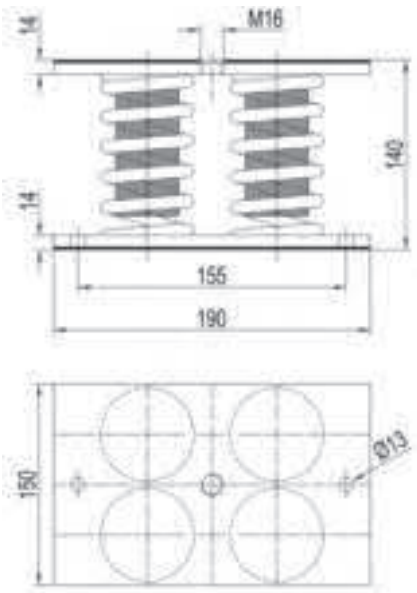

6M-1.500

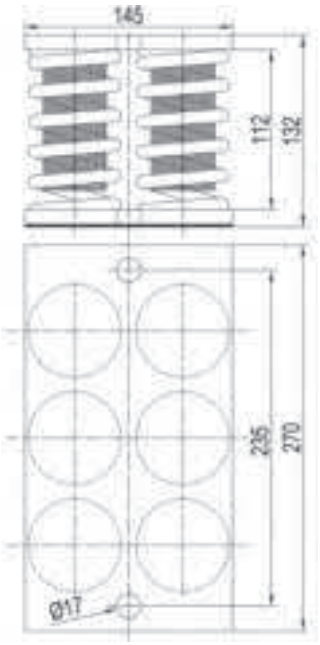

AMORTIGUADOR DE TECHO METÁLICO

Modelo	Carga Kgs.	Figura
TM-25	25	1
TM-50	50	1
TM-75	75	1
TM-125	125	1
TM-150	150	2
TM-250	250	2
TM-350	350	2

Figura 1

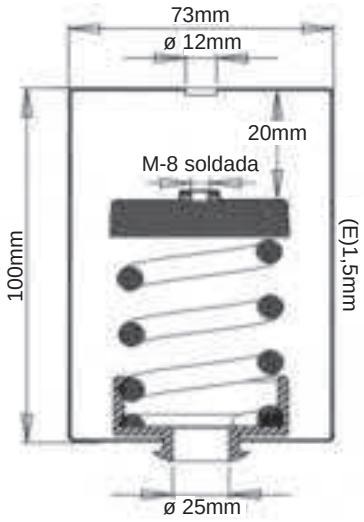

Figura 2

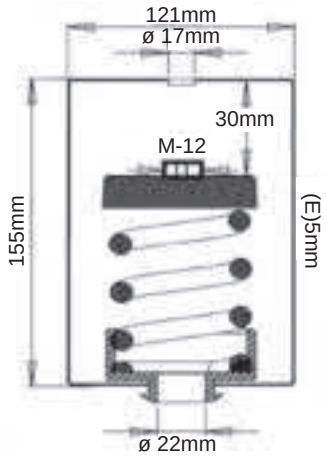

AMORTIGUADOR DE GOMA PARA TECHO

Modelo	A m/m	B m/m	Carga Kgs.
TA-30	60	40	30
TA-50	60	40	50

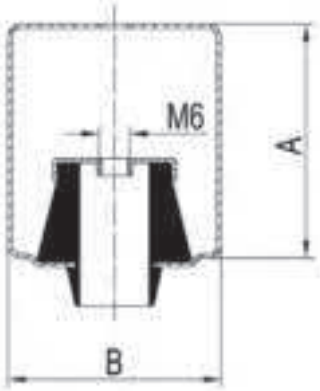

AXOFLEX-2

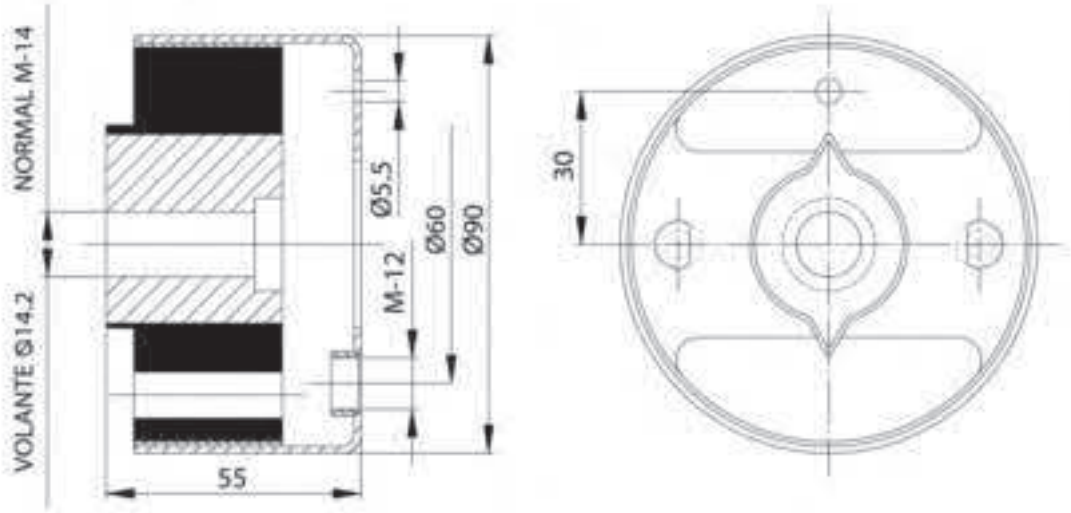

ELEMENTOS AXO-4

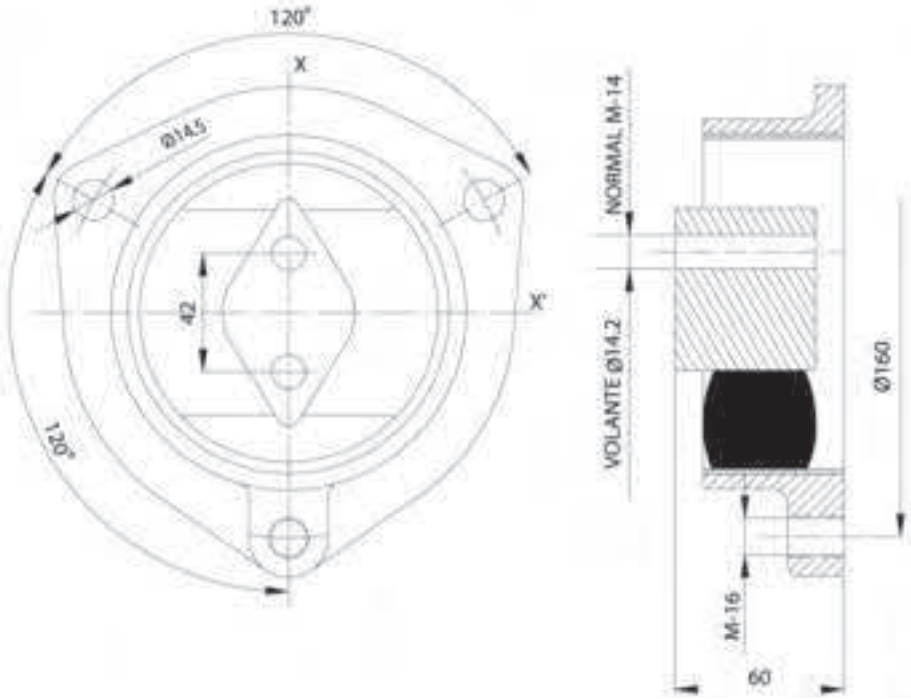

ELEMENTOS AXO-4 ESPECIAL

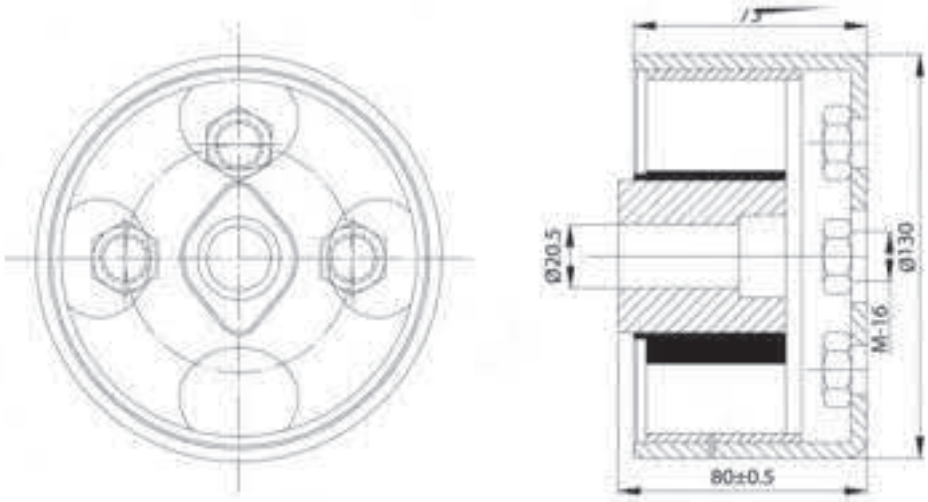

ELEMENTOS R.T.P.

Modelo	Carga Kgs.	A m/m	B m/m	C m/m	D m/m	E m/m	F m/m	G m/m	H m/m
R.T.P.-2	174	84	52	M-12	30	35	-	-	-
R.T.P.-2 Completo	174	84	52	M-12	30	35	84,5	50	3
R.T.P.-4	300	120	75	M-16	44	49	-	-	-
R.T.P.-4 Completo	300	120	75	M-16	44	49	120	75	6
R.T.P.-6	1.000	220	137	M-24	80	80	-	-	-
R.T.P.-6 Completo	1.000	220	137	M-24	80	80	220	133	10

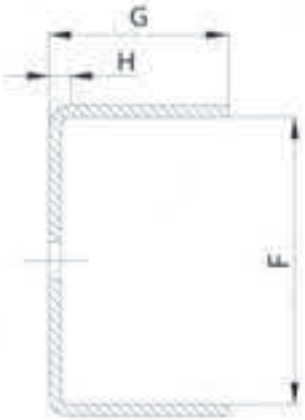

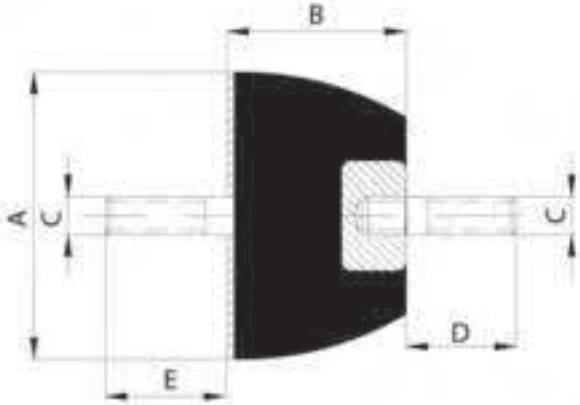

ELEMENTOS R.T.P.A-4

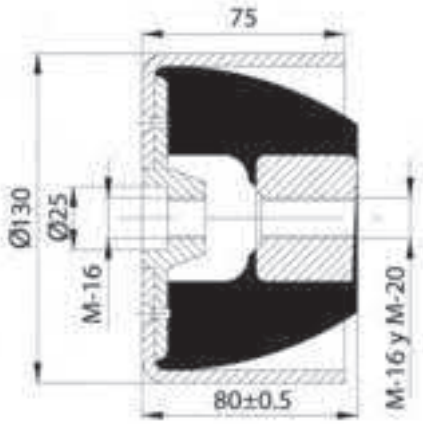

ELEMENTOS AXOFLEX-4

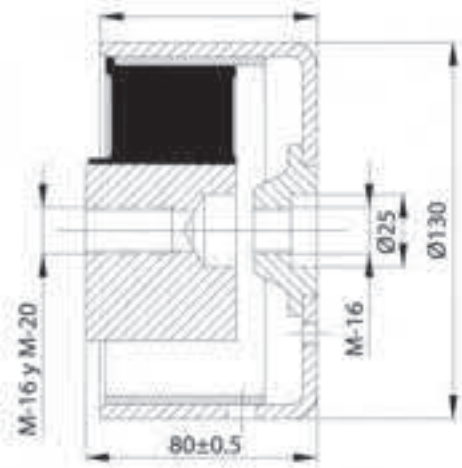

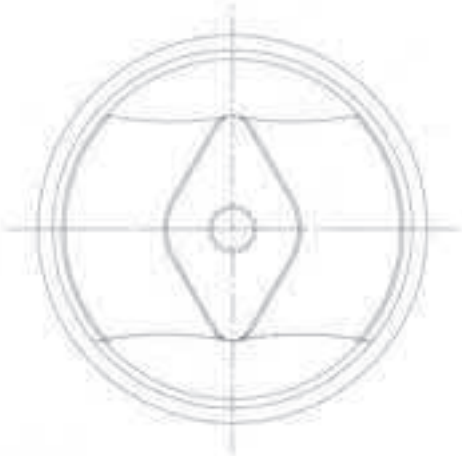

SC

Modelo	A	B	C	D	E	F	G	H	I	FIG	45 SH Carga	45 SH Flecha	60 SH Carga	60 SH Flecha	75 SH Carga	75 SH Flecha
	m/m	m/m	m/m	m/m	m/m	m/m	m/m	m/m	m/m		Kgs.	mm.	Kgs.	mm.	Kgs.	mm.
S.C.20	70	55	27	19,2	18,2	55.7	10			1-4	100	3,5	150	3	180	2
S.C.21	70	70	39	19,2	18,2	55.7	10	80	8,5	1-4	135	3,5	190	3	250	2
S.C.40	100	90	42	28	22,2	74	18	100	8,5	1	225	5	320	4,5	380	3
S.C.41	100	110	49	28	22,2	74	18	100	8,5	1	250	5	360	4,5	450	3
S.C.70RED	165	98	36	46	60,2	118	22	145	10,5	2	450	6,5	600	5	800	4
S.C.70	165	140	66	46	60,2	118	22	145	10,5	2	700	6,5	900	5	1.100	3
S.C.71	165	170	96	46	60,2	118	22	145	10,5	2	850	6,5	1.100	5	1.400	3

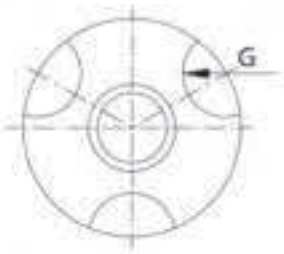

Fig. 1

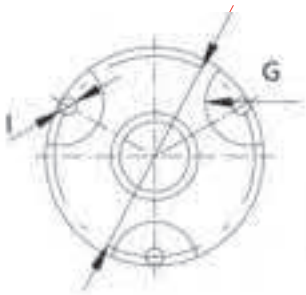

Fig. 2

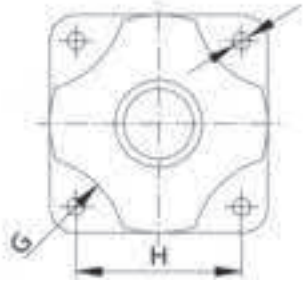

Fig. 3

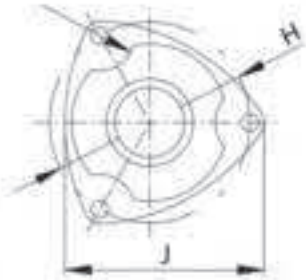

Fig. 4

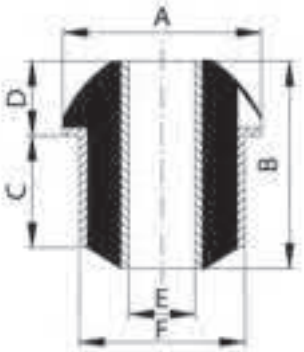

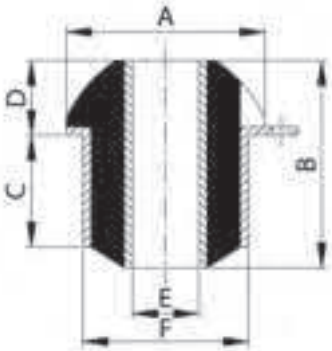

SCL

Modelo	A	B	C	D	E	F	G	H	45 SH Carga	45 SH Flecha	60 SH Carga	60 SH Flecha	75 SH Carga	75 SH Flecha
	m/m	m/m	m/m	m/m	m/m	m/m	m/m	m/m	Kgs.	mm.	Kgs.	mm.	Kgs.	mm.
SCL-1	27,7	26	10	20,6	17,5	5,6	20,6	8	35	0,7	50	0,7	75	0,7
SCL-2	44,5	32	13	31,5	25,4	10,4	31,5	10	75	1,2	100	1,2	140	1,2
SCL-3	50,8	42	13	34,5	35	13,5	34,5	16	90	1,6	200	1,6	400	1,6
SCL-4	63,5	51	16	41,1	44,5	15,7	41,1	19	150	2	250	2	500	2
SCL-5	63,5	70	16	41,1	53,9	26,2	41,1	19	150	4,5	250	4,5	500	4,5

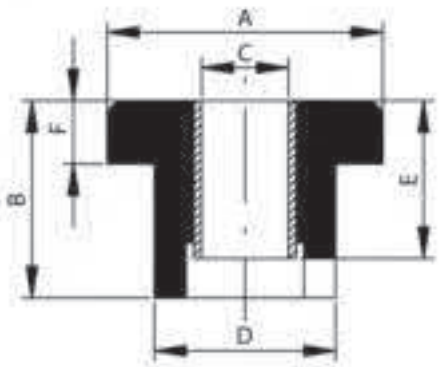

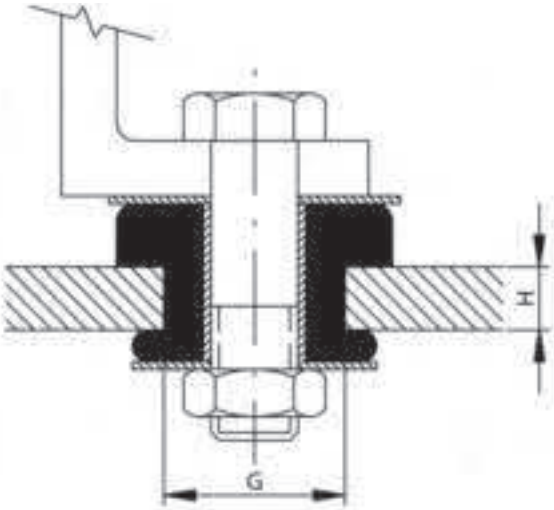

SOPORTES B

Modelo	Carga Kgs.
B87-40	200

Modelo	Carga Kgs.
B 130-70	600

Modelo	Carga Kgs.
B 185-54	600

Dureza – 55 Shöre.

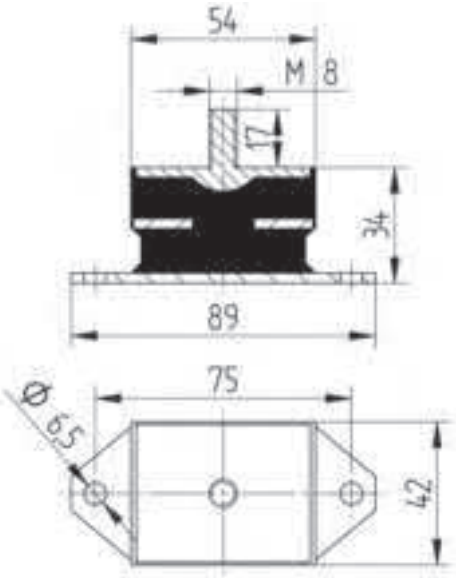

Dureza – 55 Shöre.

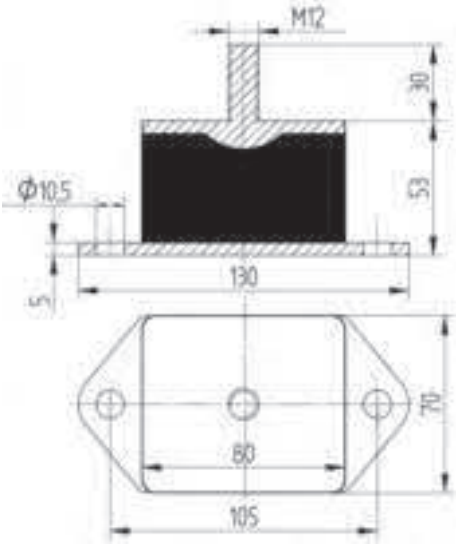

Dureza – 55 Shöre.

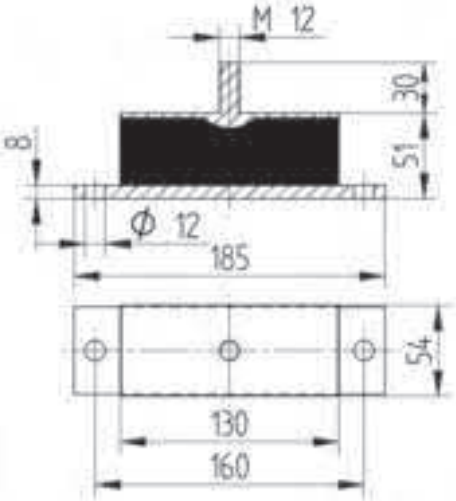

SOPORTE NAVAL

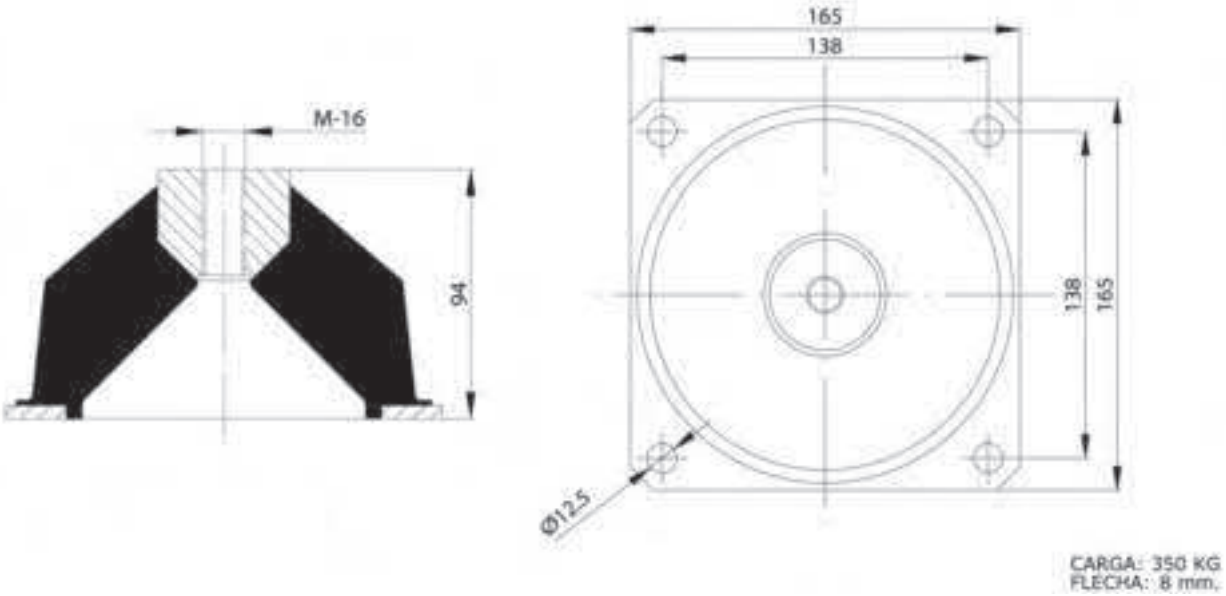

SOPORTES PD

Modelo	A	B	C	D	E	F	G	Carga Kgs.
PD 175-77	175	175	76,5	140	13	147	147	3.800
PD 175-100	175	175	100	140	13	147	147	3.200

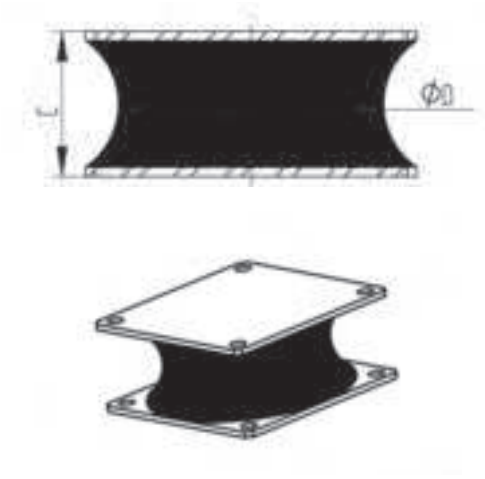

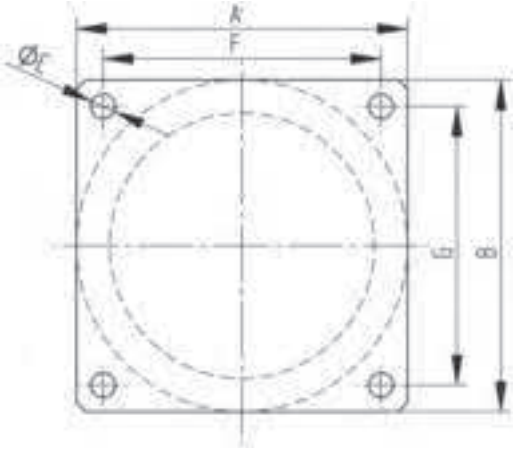

SOPORTES POLYFLEX

Modelo	A m/m	B m/m	C m/m	D m/m	E m/m	F m/m	G m/m	45 SH Carga Kgs.	45 SH Flecha mm.	60 SH Carga Kgs.	60 SH Flecha mm.	75 SH Carga Kgs.	75 SH Flecha mm.
ø 30	30	16	6	8	40	6,1	50	5	3	7	2	8	1

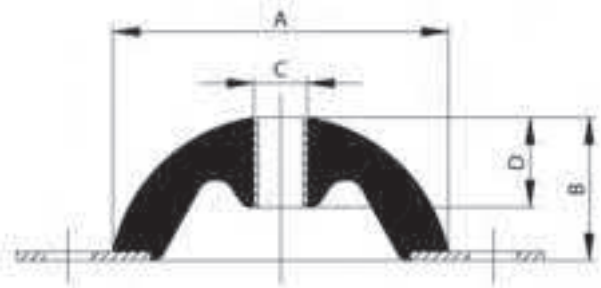

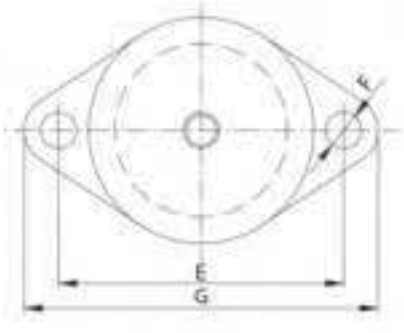

ISOLATOR

Modelo	Carga Kgs.
Isolator 100-37	250

Dureza – 50 Shöre.

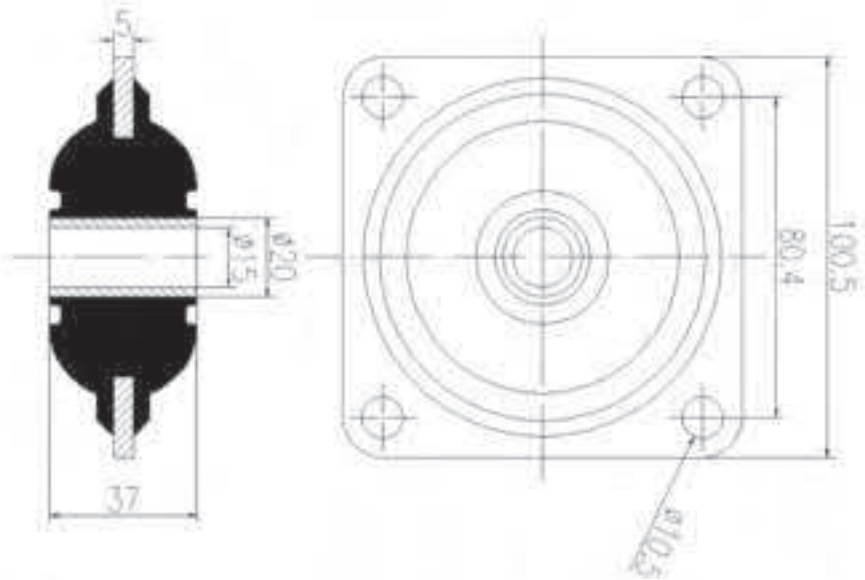

SOPORTE "P"

Modelo	Carga compresión Kgs.	Carga Cizallamiento Kgs.
Soporte "P"	2.500 (Flecha 15 mm.)	300 (Flecha 10 mm.)

Dureza – 65 Shöre.

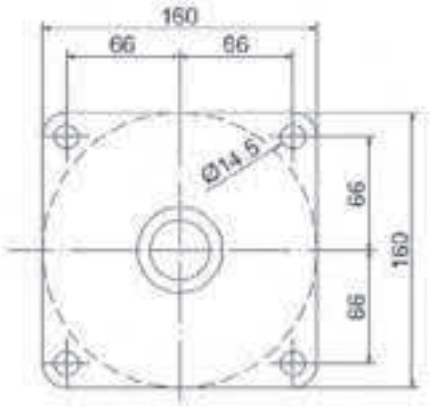

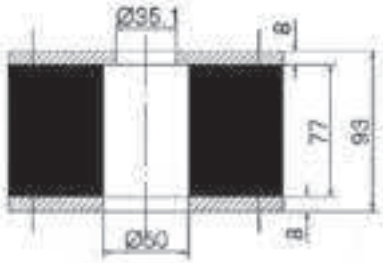

SOPORTE CALE

Modelo	Carga Compresión Kgs.	Flecha m/m
Soporte Cale	3.000	9

Dureza – 65 Shöre.

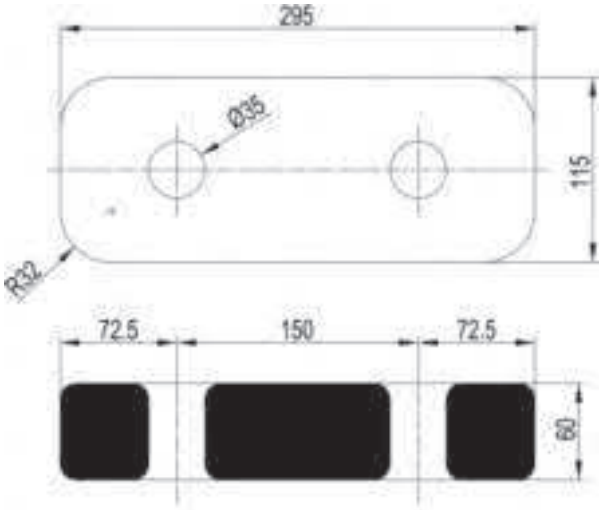

PINZA DE CAUCHO

Modelo
HS-80

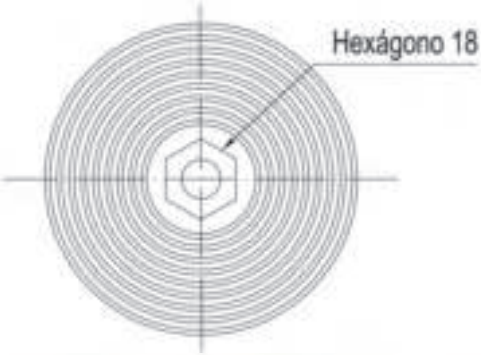

Dureza – 65 Shöre.

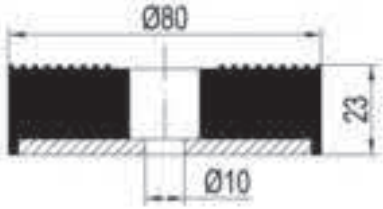

ARANDELA ELÁSTICA

Modelo	Carga Kgs.
AEB 115	1.300
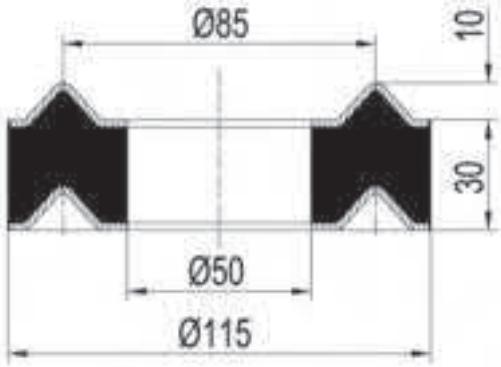
Dureza – 65 Shöre.